РУССКИЙ

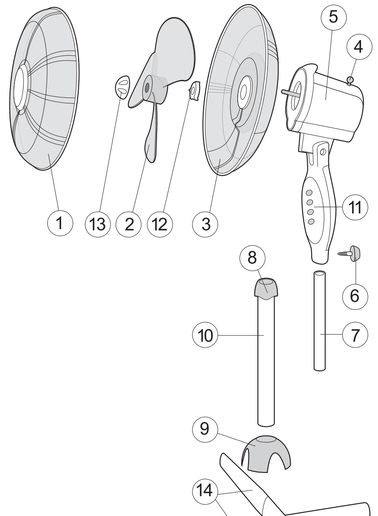

НАСТОЛЬНЫЙ ВЕНТИЛЯТОР

ОПИСАНИЕ ВЕНТИЛЯТОРА

1. Передняя защитная решетка
2. Лопасти
3. Задняя решетка
4. Кнопка вращения корпуса
5. Корпус вентилятора
6. Винт для фиксации корпуса
7. Штанга
8. Фиксатор выдвижной стойки
9. Декоративная накладка
10. Стойка
11. Панель управления
12. Гайка крепления задней решетки
13. Фиксатор
14. Подставка

ВНИМАНИЕ!

- Перед включением устройства внимательно прочитайте данную инструкцию.
- Перед первым включением убедитесь, что напряжение в сети соответствует рабочему напряжению устройства.
- Соблюдайте особые меры предосторожности в тех случаях, когда вентилятором пользуются дети или люди с ограниченными возможностями.
- Запрещается перемещать, подвешивать, переносить устройство за электрический сетевой шнур.
- Для отключения вентилятора от сети следует нажать на кнопку «OFF» на панели управления, и вынуте сетевую вилку из розетки.
- Запрещается с усилием обматывать вентилятор электрическим шнуром, это может привести к обрыву шнура или к нарушению электрического контакта.
- Запрещается включать вентилятор, если поврежден электрический шнур или неисправна сетевая вилка, либо если вентилятор работает со сбоями, падал или поврежден. В этом случае следует обратиться в сервисный центр для проверки и ремонта устройства.
- Запрещается использовать вентилятор вне помещений.
- Запрещается включать вентилятор без установленных защитных решеток.
- Устанавливайте вентилятор на ровную устойчивую поверхность.
- Не используйте вентилятор в ванных комнатах или подобных помещениях.
- Запрещается размещать вентилятор на поверхностях, с которых он может упасть в ванну или в другую емкость, наполненную водой.
- Прежде чем дотронуться до вентилятора, на который попала вода, следует вынуть сетевую вилку из розетки, чтобы избежать риска поражения током.
- Во избежание получения травм или повреждения устройства запрещается вставлять посторонние предметы в решетки вентилятора. Не касайтесь вращающихся частей во время работы вентилятора.
- Не забывайте отключать вентилятор от электрической сети, если вы им не пользуетесь.
- Вентилятор предназначен только для домашнего использования.

СОХРАНИТЕ ДАННУЮ ИНСТРУКЦИЮ В КАЧЕСТВЕ СПРАВОЧНОГО МАТЕРИАЛА.

СБОРКА ВЕНТИЛЯТОРА

Вентилятор поставляется в разобранном виде. Не подключайте прибор к электросети, не собрав его полностью.

- Соберите подставку (14), установив одну часть на другую.
- Выкрутите четыре крепежных винта из подставки (14).
- Установите стойку (10) на подставку (14) и закрепите ее четырьмя крепежными винтами).
- Наденьте на стойку декоративную накладку (9).
- Выдвиньте из стойки (10) штангу (7) на желаемую высоту и зафиксируйте ее фиксатором (8).
- Установите корпус вентилятора (6) на штангу (7) и закрепите его с помощью винта (6).
- Установите заднюю решетку (3); следите, чтобы выступы на корпусе вентилятора (6) совпали с отверстиями на решетке, а ручка для переноски находилась сверху. Закрепите решетку гайкой (12), поворачивая ее по часовой стрелке.
- Установите лопасти (2) на ось электромотора и зафиксируйте их винтом.
- Совместите переднюю решетку (1) с задней (3), скрепите решетки зажимами (13).
- Вентилятор готов к работе.

ИСПОЛЬЗОВАНИЕ

Перед первым включением убедитесь, что напряжение в сети соответствует рабочему напряжению прибора.

- Вставьте вилку сетевого шнура в розетку.
- Выберите необходимый режим работы вентилятора нажатием на кнопки, находящиеся на панели управления устройства (11):

0 - выкл.
1 - низкая скорость потока воздуха.
2 - средняя скорость потока воздуха.
3 - высокая скорость потока воздуха.

ФУНКЦИЯ ПОВОРОТА КОРПУСА

Для включения режима работы вентилятора с поворотом на 90° нажмите на кнопку (4). Для остановки поворота приподнимите кнопку (4), потянув ее по направлению вверх. Для изменения угла наклона вентилятора ослабьте винт фиксации корпуса (6), установите необходимый угол наклона, затем зафиксируйте винт.

УХОД И ОБСЛУЖИВАНИЕ

- Перед чисткой вентилятора следует отключить вентилятор, нажав на кнопку «0» на панели управления (11), и вынуть сетевую вилку из розетки.
- Никогда не используйте для чистки устройства моющие жидкости и абразивные чистящие средства.
- Протирайте устройство мягкой сухой тканью.
- Если необходимо почистить лопасти, снимите переднюю решетку (1), открутите винт (13), снимите лопасти, а затем протрите их сухой тканью.
- Установите лопасти (2) и переднюю решетку (1) на место.
- Запрещается погружать вентилятор в воду или другие жидкости. Во избежание выхода его из строя и риска поражения электрическим током следите, чтобы жидкость не попадала в корпус вентилятора.
- Храните вентилятор в сухом прохладном месте.

ТЕХНИЧЕСКИЕ ХАРАКТЕРИСТИКИ

Напряжение питания:
220-240 В ~ 50 Гц
Максимальная мощность: 35 Вт
Диаметр: 40 см (16")
3 скоростных режима работы

Производитель сохраняет за собой право изменять дизайн и технические характеристики прибора без предварительного уведомления.

Срок службы прибора - 5 лет

ME 61

Данное изделие соответствует всем требуемым европейским и российским стандартам безопасности и гигиены.

Изготовитель: ТУШКОМ ТРЕЙДИНГ ЛИМИТЕД
РЕСПУБЛИКА КИПР,
Адрес: Кипр, Тисеос, 4, Энгоми, а/я 2413, Никосия.
Сделано в Китае.

ENGLISH

DESK FAN

DESCRIPTION

1. Front safety grid
2. Blades
3. Rear grid
4. Body rotation button
5. Fan body
6. Body fixing screw
7. Rod
8. Telescopic stand clamp
9. Overlay
10. Stand
11. Control panel
12. Rear lid fastening nut
13. Clamp
14. Support

ATTENTION!

- Read these instructions carefully before switching on the unit.
- Before using the unit for the first time, make sure that an electricity supply corresponds to the voltage of current specified on the body of the unit.
- Obide special safety tips when children or disabled persons use the unit.
- Do not move, hang up or carry the unit by the power cord.
- To unplug the fan press the “OFF” button on the control panel, and pull the plug out of the socket.
- Do not loop the cord over the fan. It can cause the cord breakage or damage its connection.
- Do not use the fan if the power cord or the plug is damaged or if the fan works irregularly, fell or is damaged. Apply to a service center for testing and repair of the unit.
- Do not use the fan outdoors.
- Do not switch on the fan if the protective grids are not installed.
- Place the fan on the flat stable surface.
- Do not use the fan in bathrooms or similar places.
- Do not place the fan in places, where it can fall in a bath or other container, filled with water.
- If some water gets on the fan, before touching it you should unplug it in order to avoid risk of getting electric shock.
- Do not insert foreign objects into the grids of the fan in order not to get injuries or damage of the unit. Do not touch rotating elements of the fan while it is operating.
- Always unplug the fan if it is not being used.
- The fan is intended only for household usage.

KEEP THESE INSTRUCTIONS FOR FUTURE REFERENCE

FAN ASSEMBLY

The fan is supplied disassembled. Do not plug the unit into the mains, if it is not completely assembled.

- Assemble the support (14), by setting one part on the other one.
- Unscrew four fastening screws from the support (14).
- Set the stand (10) on the support (14) and fasten it with four fastening screws.
- Put the overlay (9) on the stand.
- Extend the rod (7) from the stand (10) at the desired height and fasten it with the clamp (8).
- Put the body of the fan (6) on the rod (7) and fasten it with the clamp (6).
- Put the rear grid (3); provide that the ledges on the fan body (6) match the openings on the grid, and the carrying handle is above. Fasten the grid with the nut (12), rotating it clockwise.
- Set the blades (2) on the electromotor shaft and fasten them with the screw.
- Put the front grid (1) on the rear grid (3); fasten the grids with the clips (13).
- The fan is ready for operation.

OPERATION

Before using the unit for the first time, make sure that an electricity supply corresponds to the voltage of current specified on the body of the unit.

- Insert the plug into the socket.
- Select the desired operation mode of the fan by pressing the buttons on the control panel (11):

0 – off.
1 – low speed of air flow.
2 – medium speed of air flow.
3 – high speed of air flow.

BODY ROTATION FUNCTION

Press the (4) button to switch on the operating mode with the 90° rotation. To stop rotation, lift the (4) button, pulling it upwards.
To change the tilt angle of the fan, loose the screw (6), set the required tilt angle, and then fasten the screw.

CLEAN AND MAINTENANCE

- Before cleaning, unplug the unit, by pressing the “0” button on the control panel (11) and take the plug out of the socket.
- Never use liquid detergents and abrasive substances to clean the unit.
- Wipe the unit with a soft dry cloth.
- If you need to clean the blades, remove the front grid (1), unscrew the screw (13), remove the blades and then wipe them with a dry cloth.
- Set the blades (2) and the front grid (1) on their places.
- Do not immerse the fan into water or other liquids. Provide that liquids do not get into the body of the fan in order not to damage it and not to get risk of electric shock.
- Keep the fan in a dry cool place.

SPECIFICATIONS

Power supply: 220-240 V ~ 50 Hz
Power: 35 W
Diameter: 16" (40 cm.)
3 speed modes

The manufacturer shall reserve the right to change the specification of the appliances without preliminary notice.

Service life of appliance - 5 years

Guarantee

Details regarding guarantee conditions can be obtained from the dealer from whom the appliance was purchased. The bill of sale or receipt must be produced when making any claim under the terms of this guarantee.

CE

This product conforms to the EMC-Requirements as laid down by the Council Directive 89/336/EEC and to the Low Voltage Regulation (73/23 EEC)

DEUTSCH

VENTILATOR

BESCHREIBUNG

1. Vorderes Schutzgitter
2. Blätter
3. Hinterdeckel
4. Knopf für Rumpfbewegung
5. Rumpf des Lüfters
6. Fixierschraube für den Rumpf
7. Stange
8. Fixator des Schiebständers
9. Verzierungsleiste
10. Ständer
11. Bedienungsplatte
12. Befestigungsmutter für den Hinterdeckel
13. Fixator
14. Gestell

ACHTUNG!

- Vor dem Einschalten dieses Gerätes lesen Sie aufmerksam diese Anweisung.
- Bevor Sie das Gerät zum ersten Mal einschalten, vergewissern Sie sich, dass die Netzspannung mit dem Betriebsspannung des Gerätes übereinstimmt.
- Beobachten Sie alle Vorsichtsmaßnahmen in den Fällen, wenn der Lüfter von den Kindern oder behinderten Personen betrieben wird.
- Es wird nicht gestattet, das Gerät ans Netzkabel aufzuhängen und zu übertragen.
- Um den Lüfter vom Netz zu trennen, drücken Sie zuerst die Taste «OFF» auf der Bedienungsplatte, und danach ziehen Sie den Stecker aus der Steckdose.
- Es wird nicht gestattet, das Netzkabel mit Gewalt um den Lüfter umzuwickeln, denn es kann den Kabelbruch oder die Verbindungstörung als Folge haben.
- Es wird nicht gestattet, den Lüfter einzuschalten, wenn das Netzkabel beschädigt ist oder der Stecker defekt ist, oder wenn der Lüfter mit den Funktionsfehlern funktioniert, wenn er gefallen ist oder beschädigt ist. In diesem Fall wenden Sie sich an das Service-Zentrum, um das Gerät zu überprüfen und zu reparieren.
- Es wird nicht gestattet, dieses den Lüfter außerhalb der Räumlichkeiten zu betreiben.
- Es wird nicht gestattet, den Lüfter ohne installierte Schutzgitter einzuschalten.
- Stellen Sie den Lüfter immer auf eine flache und feste Oberfläche.
- Verwenden Sie den Lüfter in den Badezimmern und in den ähnlichen Räumen nicht.
- Es wird nicht gestattet, den Lüfter auf solche Oberflächen zu stellen, wovon er in die Badewanne oder in einen anderen mit Wasser gefüllten Behälter abstürzen kann.
- Wenn Wasser auf den Lüfter gerät, so müssen Sie, bevor Sie den Lüfter berühren, ihn zuerst vom Netz zu trennen, um das Risiko der Stromschädigung zu vermeiden.
- Es wird nicht gestattet, fremde Gegenstände in die Gitter des Lüfters zu stecken, um die Verletzungen und Beschädigungen des Gerätes zu vermeiden. Berühren Sie die rotierenden Teile während des Betriebs des Lüfters nicht.
- Vergessen Sie nicht, den Lüfter vom Stromnetz zu trennen, wenn Sie ihn nicht gebrauchen.
- Der Lüfter ist ausschließlich zum Hausgebrauch gedacht.

BEHALTEN SIE DIESE ANWEISUNG ZUM NACHSCHLAGEN

MONTAGE DES LÜFTERS

Der Lüfter wird abgebaut geliefert. Schließen Sie das Gerät zum Netz nicht, ohne es komplett einzubauen.

- Bauen Sie das Gestell (14) ein, indem Sie einen Teil auf den anderen setzen.
- Schrauben Sie vier Fixierschrauben aus dem Gestell (14) aus.
- Stellen Sie den Ständer (10) auf das Gestell (14) und befestigen Sie ihn mit vier Fixierschrauben.
- Setzen Sie auf den Ständer die Verzierungsleiste (9) auf.
- Ziehen Sie aus dem Ständer (10) die Stange (7) bis zur gewünschten Höhe heraus und fixieren Sie sie mit dem Fixator (8).
- Stellen Sie den Rumpf des Lüfters (6) auf den Ständer (7) auf, befestigen Sie ihn mit der Schraube (6).
- Installieren Sie das hintere Gitter (3); achten Sie darauf, dass die Nocken auf dem Rumpf des Lüfters (6) mit den Löchern auf dem Gitter zusammenfallen, und der Übertragungsgriff sich oben befindet. Befestigen Sie das Gitter mit der Mutter (12), indem Sie sie im Uhrzeigersinn drehen.
- Installieren Sie die Blätter (2) auf die Welle des Elektromotors und fixieren Sie sie mit der Schraube.
- Setzen Sie das vordere Gitter (1) auf das hintere (3) auf, befestigen Sie die Gitter mit den Klemmen (13).
- Der Lüfter ist betriebsbereit.

BETRIEB

Bevor Sie das Gerät zum ersten Mal einschalten, vergewissern Sie sich, dass die Netzspannung mit dem Betriebsspannung des Gerätes übereinstimmt.

- Stecken Sie den Stecker des Netzkabels in die Steckdose.
- Wählen Sie den gewünschten Betrieb des Lüfters, indem Sie die Taste auf der Bedienungsplatte des Gerätes (11) drücken:

0 - GAS.
1 - niedrige Geschwindigkeit des Luftstromes.
2 - mittlere Geschwindigkeit des Luftstromes.
3 - hohe Geschwindigkeit des Luftstromes.

FUNKTIONEN DER RUMPF-BEWEGUNG

Um den Lüfter mit der 90°-Drehung zu betreiben, drücken Sie die Taste (4). Um die Drehung zu stoppen, heben Sie die Taste (4), indem Sie die nach oben ziehen.
Um den Neigungswinkel des Lüfters zu ändern, lösen Sie die Fixierschraube des Rumpfs (6), stellen Sie den gewünschten Neigungswinkel ein, danach fixieren Sie die Schraube.

BEHANDLUNG UND BEDIENUNG

- Vor der Reinigung des Lüfters schalten Sie ihn aus, indem Sie die Taste “0” auf der Bedienungsplatte (11) drücken, und ziehen Sie den Stecker aus der Steckdose.
- Auf keinen Fall verwenden Sie für Reinigung des Gerätes Waschflüssigkeiten und Schleifwaschmittel.
- Wischen Sie das Gerät mit dem weichen trockenen Tuch ab.
- Wenn die Blätter zu reinigen sind, entfernen Sie das vordere Gitter (1), schrauben Sie die Schraube (13) aus, entfernen Sie die Blätter, danach wischen Sie sie mit dem trockenen Tuch ab.
- Bauen Sie die Blätter (2) und das vordere Gitter (1) zurück auf.
- Es wird verboten, den Lüfter ins Wasser oder andere Flüssigkeiten nicht einzutauchen. Achten Sie darauf, dass die Flüssigkeit in den Rumpf des Lüfters nicht Gerät, um den Ausfall und das Risiko der Stromschädigung zu vermeiden.
- Bewahren Sie den Lüfter in einem trockenen kühlen Ort aus.

TECHNISCHE DATEN

Stromversorgung: 220-240 V ~ 50 Hz
Leistung: 35 W
Durchmesser: 16" (40 cm)
3 Geschwindigkeitsstufen

Der Produzent behält sich das Recht vor die Daten der Geräte ohne Vorankündigung zu ändern.

Betriebslebensdauer des Geräts – 5 Jahre

Gewährleistung

Ausführliche Bedingungen der Gewährleistung kann man beim Dealer, der diese Geräte verkauft hat, bekommen. Bei beliebiger Anspruchserhebung soll man während der Laufzeit der vorliegenden Gewährleistung den Check oder die Quittung über den Ankauf vorzulegen.

CE

Das vorliegende Produkt entspricht den Forderungen der elektromagnetischen Verträglichkeit, die in 89/336/EWG -Richtlinie des Rates und den Vorschriften 73/23/EWG über die Niederspannun-gsgeräte vorgesehen sind.

ҚАЗАҚ

ЖЕЛДЕТКІШ

ЖЕЛДЕТКІШ СИПАТТАМАСЫ

1. Алдыңғы қорғаныс тор
2. Қалақтар
3. Артқы қақпақ
4. Корпустың айналу батырмасы
5. Желдеткіш корпусы
6. Корпусты бекітуге арналған бұрама
7. Штанга
8. Шығарылатын тіреуіштің бекіткіші
9. Безендірілген жапсырма
10. Тіреуіш
11. Басқару тақтасы
12. Артқы қақпақты бекіететін сомын
13. Бекіткіш
14. Тіреу

НАЗАР АУДАРЫҢЫЗ!

- Құрылғыны іске қосу алдында берілген нұсқаулықты зейін қойып оқып шығыңыз.
- Алғашқы іске қосу алдында, желідегі кернеу құрылғы кернеуіне сәйкес келетінін көз жеткізіңіз.
- Желдеткішті балалар немесе мүмкіндіктері шектеулі адамдар пайдаланған кезде ерекше сақтандыру шараларын сақтаңыз.
- Құрылғыны электрлік желіпік бауынан ауыстыруға, ілуге, тасымалдауға тыйым салынады.
- Желдеткішті желіден сөндіру үшін басқару тақтасында «OFF» батырмасын басыңыз және желіпік айырғтікті ашалықтан сыырыңыз.
- Электрлік бауды желдеткішті айналдыра күш салып орауға тыйым салынады, бұл баудың үзілуіне немесе оның байланысының бұлінуіне әкелуі мүмкін.
- Егер электрлік бау бүлінген немесе желпік айырғтетік дұрыс істемейтін болса, немесе егер желдеткіш іркіліспен жұмыс істесе, жерге құлаған немесе бүлінген болса, желдеткішті іске қосуға тыйым салынады. Мұндай жағдайда қызмет көрсету орталығына құрылғыны тексеру және жөндеу үшін хабарласқан жөн.
- Желдеткішті бөлмелерден тыс пайдалануға тыйым салынады.
- Желдеткішті орнатылған қорғаныс торларсыз іске қосуға тыйым салынады.
- Желдеткішті түзу тұрақты бетке орнатыңыз.
- Желдеткішті жуыну бөлмелерінде немесе сәйкес бөлмелерде пайдаланбаңыз.
- Желдеткішті суға толы ванналарға немесе басқа ыдыстарға түсіп кете алатын бөтгерде орналастыруға тыйым салынады.
- Егер желдеткішке су тиіп кетсе, онда оны ұстағанға дейін, тоқ соққысына жол бермеу үшін, желпік айырғтетікті ашалықтан сыырсын жөн.
- Жарақаттарға немесе құрылғының бұзылуына жол бермеу үшін желдеткіш торларына бөтен заттарды салуға тыйым салынады. Желдеткіш жұмыс істеп тұрған уақытта айналатын бөліктерді ұстамаңыз.
- Егер сіз желдеткішті пайдаланбайтын болсаңыз, оны сөндіруге ұмытпаңыз.
- Желдеткіш тек тұрмыста пайдалануға ғана арналған.

БЕРІЛГЕН НҰСҚАУЛЫҚТЫ АНЫҚТАМАЛЫҚ МАТЕРИАЛ РЕТІНДЕ САҚТАҢЫЗ.

ЖЕЛДЕТКІШТІ ҚҰРАСТЫРУ

Желдеткіш бөлшектенген түрінде жеткізіледі. Асыпатты электр желісіне, оны толық жинастырмай қоспаңыз.

- Бір бөлігін екінші бөлікке орнатып, тіреуді (14) жинаңыз.
- Тіреуден (14) төрт бекіткіш бұрамаңы бұран алыңыз.
- Тіреуішті (10) тіреуге (14) орнатыңыз және оны төрт бекіткіш бұрамамен бекітіңіз.
- Тіреуішке безендірілген жапсырманы (9) киігізіңіз.
- Тіреуішті (10) штангадан (7) қажетті биіктікке шығарыңыз және оны бекіткішпен (8) бекітіңіз.
- Желдеткіш корпусын (6) штангаға (7) орнатыңыз және оны бұрамамен (6) бекітіңіз.
- Торды (3) орнатыңыз; желдеткіш корпусындағы (6) шығыңқылар тордағы саңылаулармен сәйкес келуін , ал тасымалдауға арналған қолсап үстінде орналасуын қадағалаңыз. Сағат тілі бойынша бұран, торды сомынмен (12) бекітіңіз.
- Қалақтарды (2) электр моторы иінтіреліне орнатыңыз және бұрамамен бекітіңіз.
- Алдыңғы торды (1) артқысына (3) кигізіңіз, торларды қысқышпен (13) бекітіңіз.
- Желдеткіш жұмыс істеуге дайын.

ПАЙДАЛАНУ

Алғашқы іске қосу алдында, желідегі кернеу аспаптың жұмыс істеу кернеуіне сәйкес келетініне көз жеткізіңіз.

- Желпіік баудың айырғтетігін ашалыққа салыңыз.
- Басқару тақтасындағы (11) батырманы басып, желдеткіштің қажетті қажетті жұмыс істеу режимін таңдаңыз:

0 - сөнд.
1 – ауа ағынының төмен жылдамдығы
2 – ауа ағынының орташа жылдамдығы
3 – ауа ағынының жоғары жылдамдығы

КОРПУСТЫҢ АЙНАЛУ ҚЫЗМЕТІ

Желдеткішті 90° айналу режиміне ұқмыс істеуді іске қосу үшін, батырманы (4) басыңыз. Айналуды тоқтату үшін батырманы (4) жоғары бағытта тартып көтеріңіз.
Желдеткіштің еңкею бұрышын өзгерту үшін корпусты бекітетін бұрамаңы (6) босатып, қажетті еңкею бұрышын орнатыңыз, содан кейін бұрамаңы бекітіңіз.

КҮТІМІ МЕН ҚЫЗМЕТ КӨРСЕТУ

- Желдеткішті тазалау алдында басқару тақтасындағы (11) «0» батырмасын басып желдеткішті сөндіріңіз және желпіік айырғтетікті ашалықтан сыырыңыз .
- Ешқашан құрылғыны тазалау үшін жуғыш сұйықтықтарды және қажайтын тазалағыш заттарды пайдаланбаңыз.
- Құрылғыны жұмсақ құрғақ матамен сүртіңіз.
- Егер қалақтарды тазалау қажет болса, алдыңғы торды (1) шешіңіз, бұрамаңы (13) бұран алыңыз, қалақтарды шешіңіз, содан кейін оларды құрғақ матамен сүртіңіз.
- Қалақтарды (2) және алдыңғы торды (1) орнына орнатығыз.
- Желдеткішті суға және басқа сұйықтықтарға салуға тыйым салынады. Желдеткіштің істен шығуының және электр тогы соққысы тәуекеліне жол бермеу үшін оның корпусына сұйықтың тимеуін қадағалаңыз.
- Желдеткішті құрғақ салқын жерде сақтаңыз.

ТЕХНИКАЛЫҚ СИПАТТАМАЛАРЫ

Электрқоректі: 220-240 В ~ 50 Гц
Қуаты: 35 Вт
Диаметрі: 16" (40 см.)
3 жылдамдықты режим

Өндіруші прибордың характеристикаларын өзгертуге, алдын ала ескертусіз өзінің құқын сақтайды

Құралдың қызмет ету мерзімі - 5 жыл

Гарантиялық міндеттілігі

Гарантиялық жағдайлары қаралып жатқан бөлшектер диперден тек сатып алынған адамға ғана беріледі. Осы гарантиялық міндеттілігіндегі шағымдалған жағдайда төлеген чек немесе квитанциясын көрсетуі қажет.

CE

Бұл тауар ЕМС – жағдайларға сәйкес келеді негізгі Міндеттемелер 89/336/ЕЕС Дерективаның ережелеріне енгізілген Төменгі Ережелердің Реттелуі (73/23 ЕЕС)

ROMÂNĂ/ MOLDOVENEASCĂ

VENTILATOR

DESCRIEREA PRODUSULUI

1. Grilaj frontal pentru protecție
2. Palete
3. Capac din spate
4. Buton rotire corp
5. Corp ventilator
6. Șurub fixare corp
7. Tijă
8. Fixator tijă telescopică
9. Aplicație decorativă
10. Picior
11. Panoul de control
12. Piuliță fixare capac din spate
13. Fixator
14. Suport

ATENȚIE!

- Înainte de a porni aparatul citiți această instrucțiune.
- Înainte de prima conectare asigurați-vă că tensiunea rețelei de alimentare corespunde cu tensiunea de funcționare a aparatului.
- Este necesară o atentă supraveghere atunci când aparatul este folosit de copii sau persoane cu abilități fizice reduse.
- Nu strămutați, suspendați, transportați aparatul apucând de cablul de alimentare.
- Pentru a deconecta ventilatorul de la rețea opriți ventilatorul cu butonul «OFF» pe panoul de comandă și scoateți fișa de alimentare din priză.
- Înfășurați cablul electric în jurul ventilatorului fără exces de putere pentru a preveni ruperea cablului sau afectarea integrității acestuia.
- Nu porniți ventilatorul dacă este deteriorat cablul de alimentare sau fișa de alimentare, sau dacă ventilatorul funcționează cu anomalii, a căzut sau este deteriorat. În acest caz este necesar să apelați la un centru service pentru verificarea și repararea aparatului.
- Nu folosiți ventilatorul în afara încăperilor.
- Nu porniți ventilatorul dacă nu sunt instalate grilajele de protecție.
- Așezați ventilatorul pe o suprafață plană și stabilă.
- Nu folosiți ventilatorul în camera de baie sau alte încăperi cu umiditate ridicată.
- Nu poziționați ventilatorul pe suprafețe de pe care poate cădea în cadă sau alte vase ce conțin apă.
- Dacă apa a nimerit pe ventilator, înainte de a-l atinge scoateți fișa de alimentare din priză pentru a preveni riscul electrocutării.
- Nu introduceți obiecte străine în grilajele ventilatorului pentru a nu vă traumatiza sau pentru a nu defecta ventilatorul. Nu atingeți părțile în mișcare în timp ce ventilatorul funcționează.
- Deconectați ventilatorul de la rețea dacă nu îl folosiți.
- Ventilatorul este destinat numai pentru uz casnic.

PĂSTRAȚI ACEASTĂ INSTRUCȚIUNE PENTRU CONSULTARE.

ASAMBLAREA VENTILATORULUI

Ventilatorul este livrat în stare dezasamblată. Nu conectați aparatul la rețea înainte de a-l asambla în întregime.

- Asamblați suportul (14), așezând o parte pe alta.
- Deșurubați patru șuruburi de fixare din suport (14).
- Așezați piciorul (10) pe suport (14) și fixați-l cu patru șuruburi de fixare.
- Așezați aplicația decorativă (9) pe picior .
- Împingeți din picior (10) tija (7) la înălțimea dorită și fixați-o cu fixatorul (8).
- Așezați corpul ventilatorului (6) pe tija (7) și fixați-l cu ajutorul șurubului (6).
- Așezați grilajul din spate (3); aveți grijă ca ieșiturile de pe corpul ventilatorului (6) să coincidă cu orificiile de pe grilaj, iar mânerul pentru transportare să se afle în partea de sus. Fixați grilajul cu piulița (12), rotind-o în sensul acelor de ceasornic.
- Așezați paletele (2) pe axul motorului electric și fixați-le cu șurubul.
- Așezați grilajul frontal (1) pe cel din spate (3), fixați grilajele cu clemele (13).
- Ventilatorul este gata pentru funcționare.

FOLOSIRE

Înainte de prima conectare asigurați-vă că tensiunea din rețea corespunde cu tensiunea indicată pe aparat.

- Introduceți fișa de alimentare în priză.
- Alegeți regimul de funcționare necesar al ventilatorului apăsând butoanele pe panoul de control al aparatului (11):

0 - oprit
1 – viteză minimă a fluxului de aer.
2 – viteză medie a fluxului de aer.
3 – viteză maximă a fluxului de aer.

FUNCȚIE ROTIRE CORP

Pentru a conecta regimul de funcționare a ventilatorului cu rotirea corpului la 90° apăsați butonul (4). Pentru a opri rotațiile ridicați puțin butonul (4), trăgându-l în sus.
Pentru a modifica unghiul de înclinare al ventilatorului slăbiți șurubul de fixare a corpului (6), fixați unghiul de înclinare necesar, după care fixați șurubul.

ÎNTREȚINERE ȘI MENTENANȚĂ

- Înainte de curățare opriți ventilatorul apăsând butonul «0» pe panoul de control (14) și scoateți fișa de alimentare din priză.
- Niciodată nu folosiți pentru curățare detergenți și agenți de curățare abrazivi.
- Ștergeți aparatul cu o cârpă moale și uscată.
- Dacă este necesar să curățiți paletele, scoateți grilajul frontal (1), deșurubați șurubul (16), scoateți paletele, ștergeți-le cu o cârpă uscată.
- Așezați paletele (2) și grilajul frontal (1) în poziția inițială.
- Nu scufundați ventilatorul în apă sau alte lichide. Nu permiteți pătrunderea lichidelor în corpul ventilatorului pentru a preveni defectarea acestuia și riscul electrocutării.
- Păstrați ventilatorul la un loc uscat și răcoros.

SPECIFICAȚII TEHNICE

Alimentare: 220-240 V ~ 50 Hz
Putere: 35 W
Diametru: 16" (40 cm.)
3 trepte de viteză

Producătorul îi rezervează dreptul de a schimba caracteristicile aparatelor fără anunțare prealabilă.

Termenul a produsului - 5 ani.

Garanție

În legătură cu oferirea garanției pentru produsul dat, rugăm să Vă adresați la distribuitorul regional sau la compania, unde a fost procurat produsul dat. Serviciul de garanție se realizează cu condiția prezentării bonului de plată sau a oricărui alt document financiar, care confirmă cumpărarea produsului dat.

CE

Acest produs corespunde cerințelor EMC, întocmite în conformitate cu Directiva 89/336/EEC i Directiva cu privire la electrosecuritate/joasă tensiune (73/23 EEC).

ČESKÝ

VENTILÁTOR

POPIS VENTILÁTORU
1. Čelní ochranný mříž
2. Listy
3. Zadní víko
4. Připínáček rotace korpusu
5. Korpus ventilátoru
6. Šroub pro upevnění korpusu
7. Tyč
8. Boční držák vysouvacího stojanu
9. Ozdobná lišta
10. Stojan
11. Ovládací deska
12. Matka upevnění zadního víka
13. Boční držák
14. Podložka

POZOR!
- Před spuštěním vybavení pozorně pročtete předepsanou směrnici.
- Před prvním zapojením se přesvědčte, že napětí v sítě odpovídá pracovnímu napětí vybavení.
- Řiďte se zvláštními bezpečnostními opatření v těch případech, kdy ventilátoru využívají děti nebo lidé s omezenými možnostmi.
- Nesmí se posouvat, přivěšovat, přenášet vybavení za elektrickou síťovou šňůru.
- Pro odpojení ventilátoru od sítě třeba stisknout na tlačítko « OFF » na ovládací panely, i vytáhnout sítovou zástrčku ze zásuvky.
- Nesmí se s úsilím omotávat elektrickou šňůru okolo ventilátoru, to je může přivést k přetrhu šňůry nebo k poškození jeho spoje.
- Nesmí se zapínat ventilátor, pokud poškozena elektrická šňůra nebo rušená sítová zástrčka, respektive pokud ventilátor pracuje se chyby, padal nebo poškozeny. V takovém případě třeba obrátit se v servisní středisko pro kontrolu i opravu vybavení
- Nesmí se využívat ventilátor vně prostorů.
- Nesmí se zapojovat ventilátor bez zamontovaných bezpečnostních mříž.
- Nastavujte ventilátor na rovný stálý povrch.
- Nepoužívejte ventilátor v koupelných pokojích nebo podobných prostorech.
- Nesmí se rozmísťovat ventilátor na povrchy, s kterých on může spadnout ve vanu nebo v jinou nádrž, naplněnou vodou.
- Jestliže na ventilátoru se ocitne voda, to dříve než dotknout do něho, třeba vytáhnout sítovou zástrčku ze zásuvky, aby se vyhnout rizika úhozu elektrickým proudem.
- Nesmí se zasazovat nepovolané předměty do mříže ventilátoru v zamezení traumatu nebo poruchy vybavení. Ne týkejte se obracejících dílů uprostřed práci ventilátoru.
- Ne nechávejte odpojovat ventilátor od elektrické sítě, pokud vy jeho ne používáte.
- Ventilátor je určený jen pro domácí použití.

ZACHOVEJTE DANÝ NAVOD JAKO INFORMAČNÍ MATERIÁL.

MONTÁŽ VENTILÁTORU
Ventilátor se dodává v rozebraném stavu. Ne připojuje přístroj k elektrické síti, ne smontovav jeho plně.
- Smontujte podložku (14), nastaviv jednu část na druhou.
- Vyšroubujte čtyři upínacích šroubů z podložky (14).
- Vložte stojan (10) na podložku (14) i ustavte její čtyřma upínacími šrouby.
- Oblékněte na stojan dekorační desku (9).
- Vytáhnete ze stojanu (10) tyči (7) na požadovanou výšku i zaznamenejte její bočním držákem (8).
- Vložte korpus ventilátoru (6) na tyč (7) i zafixujte jeho pomocí šroubu (6).
- Vložte zadní mříže (3); pozorujte, aby výběžky na korpusu ventilátoru (6) souložili s otvory na mříže, a rukověť pro přenošení byla navrchu. Zafixujte mříže matkou (12), obracením její ve směru hodinových ručiček.
- Vložte listy (2) na válec elektromotoru i zaznamenejte jich šroubem.
- Oblékněte čelní mříže (1) na zadní (3), spojíte mříže svorky (13).
- Ventilátor hotový k provozu.

VYUŽITÍ
Před prvním zapnutím se přesvědčte, že napětí v sítě odpovídá pracovnímu napětí přístroje.
- Vložte zástrčku síťové šňůry v zásuvku.
- Vyberte potřebný provozní režim ventilátoru klepnutím na tlačítka na ovládací panely vybavení (11):

0 - typ.
1 - nízká rychlost proudění vzduchu.
2 - střední průřezová rychlost vzduchu.
3 - vysoká rychlost proudění vzduchu.

FUNKCE ROTACE KORPUSU
Pro zapojení režimu provozu ventilátoru s otáčením na 90˚ klepněte na tlačítko (4).
Pro zastavení rotace nadzdvihnete tlačítko (4), popotáhnuv její směrem nahoru.
Pro změnu uhlu sklonu ventilátoru uvolníte šroub upevnění korpusu (6), vložte potřebný úhel sklonu, potom zaznamenejte šroub.

OBSLUHA A ÚDRŽBA
- Před čištěným ventilátoru odpojíte ventilátor, stisknutím na tlačítko «0» na ovládací panely (11) i vytáhnete sítovou zástrčku ze zásuvky.
- Nikdy nepoužívejte pro leštění vybavení mycí kapaliny i brousicí čisticí prostředky.
- Prošlapujte vybavení měkkou suchou látkou.
- Pokud nutno očistit listy, svlečte čelní mříže (1), odšroubujte šrouby (13), svlečte listy, potom prošlapte jich suchou látkou.
- Vložte listy (2) i čelní mříže (1) na místo.
- Nesmí se ponořovat ventilátor ve vodu nebo další kapaliny. Pozorujte, aby kapalina ne ocitla se v korpusu ventilátoru v zamezení východu jeho z činnosti i rizika úderu elektrickým proudem.
- Chraňte ventilátor v suchém chladném místě.

TECHNICKÉ CHARAKTERISTIKY
Napájení: 220-240 V ~ 50 Hz
Výkon: 35 W
Diametr: 16" (40 cm.)
3 rychlostních režimů

Výrobce si vyhrazuje právo měnit technické charakteristiky přístrojů bez předchozího upozornění.

Životnost přístroje - 5 roku

Záruka
Podrobné záruční podmínky poskytne prodejce přístroje. Při uplatňování nároků během záruční lhůty je třeba předložit doklad o zakoupení výrobku.

Tento výrobek odpovídá požadavkům na elektromagnetickou kompatibilitu, stanovených direktivou 89/336/EEC a předpisem 73/23/EEC Evropské komise o nízkonapěťových přístrojích.

УКРАЇНСЬКА

ВЕНТИЛЯТОР

ОПИС ВЕНТИЛЯТОРА
1. Передня захисна решітка
2. Лопаті
3. Задня кришка
4. Кнопка обертання корпусу
5. Корпус вентилятора
6. Гвинт для фіксації корпусу
7. Штанга
8. Фіксатор висувної стійки
9. Декоративна накладка
10. Стойка
11. Панель управління
12. Гайка кріплення задньої кришки
13. Фіксатор
14. Підставка

УВАГА!
- Перед включенням пристрою уважно прочитайте дану інструкцію.
- Перед першим включенням переконайтеся, що напруга в мережі відповідає робочій напрузі пристрою.
- Дотримуйтесь особливих заходів обережності в тих випадках, коли вентилятором користуються діти або люди з обмеженими можливостями.
- Забороняється переміщати, підвішувати, переносити пристрій за електричний мережевий шнур.
- Для відключення вентилятора від мережі слід натиснути на кнопку «OFF» на панелі управління, і витягніть вилку з розетки.
- Забороняється з зусиллям обмотувати електричний шнур навколо вентилятора, це може призвести до обриву шнура або до порушення його з'єднання.
- Забороняється включати вентилятор, якщо пошкоджений електричний шнур або несправний штекер, або ж якщо вентилятор працює зі збоями, падав або пошкоджений. У цьому випадку слід звернутися до сервісного центру для перевірки і ремонту пристрою.
- Забороняється використовувати вентилятор поза приміщеннями.
- Забороняється включати вентилятор без установлених захисних решіток.
- Встановлюйте вентилятор на рівну стійку поверхню.
- Не використовуйте вентилятор у ванних кімнатах або подібних приміщеннях.
- Забороняється розміщувати вентилятор на поверхнях, з яких він може впасти у ванну або в іншу ємність, наповнену водою.
- Якщо на вентилятор потрапить вода, то перш ніж доторкнутися до нього, слід вийняти вилку з розетки, щоб уникнути ризику ураження струмом.
- Забороняється вставляти сторонні предмети в решітки вентилятора, щоб уникнути травм або пошкоджень пристрою. Не торкайтеся обертових частин під час роботи вентилятора.
- Не забувайте вимикати вентилятор від електричної мережі, якщо ви їм не користуєтесь.
- Вентилятор призначений тільки для домашнього використання.

ЗБЕРЕЖІТЬ ЦЮ ІНСТРУКЦІЮ В ЯКОСТІ ДОВІДКОВОГО МАТЕРІАЛУ.

ЗБІРКА ВЕНТИЛЯТОРА
Вентилятор поставляється в розібраному вигляді. Не підключайте прилад до мережі, не склавши його цілком.
- Зберіть підставку (14), встановивши оцну частину на іншу.
- Викрутити чотири кріпильні гвинти з підставки (14).
- Установіть стійку (10) на підставку (14) і закріпіть її чотирма кріпильними гвинтами.
- Надіньте на стійку декоративну накладку (9).
- Висуньте зі стійки (10) штангу (7) на бажану висоту і зафіксуйте її фіксатором (8).
- Встановіть корпус вентилятора (6) на штангу (7) і закріпіть його за допомогою гвинта (6).
- Встановіть задню решітку (3); стежте, щоб виступи на корпусі вентилятора (6) збіглися з отворами на решітці, а ручка для перенесення знаходилася зверху. Закріпіть решітки гайкою (12), повертаючи її за годинниковою стрілкою.
- Установіть лопати (2) на вал електромотора і зафіксуйте їх гвинтом.
- Одягніть передню решітку (1) на задню (3), скріпіть решітки затискачами (13).
- Вентилятор готовий до роботи.

ВИКОРИСТАННЯ
Перед першим включенням переконайтеся, що напруга в мережі відповідає робочій напрузі приладу.
- Вставте вилку в розетку.
- Виберіть необхідний режим роботи вентилятора натисканням на кнопки на панелі управління пристрою (11):

0 - викл.
1 - низька швидкість потоку повітря.
2 - середня швидкість потоку повітря.
3 - висока швидкість потоку повітря.

ФУНКЦІЯ ОБЕРТАННЯ КОРПУСУ
Для включення режиму роботи вентилятора з обертанням на 90 ˚ натисніть на кнопку (4). Для зупинки обертання підніміть кнопку (4), потягнувши її у напрямку вгору.
Для зміни кута нахилу вентилятора послабте гвинт фіксації корпусу (6), встановіть необхідний кут нахилу, потім зафіксуйте гвинт.

ДОГЛЯД І ОБСЛУГОВУВАННЯ
- Перед чищенням вентилятора відключіть вентилятор, натиснувши на кнопку «0» на панелі управління (11) і вийміть вилку з розетки.
- Ніколи не використовуйте для чищення пристрою миючі рідини і абразивні чистячі засоби.
- Протирайте пристрій м'якою сухою тканиною.
- Якщо необхідно почистити лопаті, зніміть передню решітку (1), відкрутіть гвинт (13), зніміть лопаті, потім протріть їх сухою тканиною.
- Установіть лопати (2) і передні решітки (1) на місце.
- Ніколи не занурюйте вентилятор у воду або інші рідини. Слідкуйте, щоб рідина не потрапляла в корпус вентилятора щоб уникнути виходу його з ладу і ризику ураження електричним струмом.
- Зберігайте вентилятор в сухому прохолодному місці.

ТЕХНІЧНІ ХАРАКТЕРИСТИКИ
Електроживлення: 220-240 В ~ 50 Гц
Потужність: 35 Вт
Діаметр: 16 "(40 см.)
3 швидкісних режима

Виробник залишає за собою право змінювати характеристики приладів без попереднього повідомлення.

Термін служби приладу – 5 років.

Гарантія
Докладні умови гарантії можна отримати в дилера, що продав дану апаратуру. При пред'явленні будь-якої претензії протягом терміну дії даної гарантії варто пред'явити чек або квитанцію про покупку.

Даний виріб відповідає вимогам до електромагнітної сумісності, що пред'являються директивою 89/336/ЄЕС Ради Європи й розпорядженням 73/23 ЄЕС по низьковольтних апаратурах.

БЕЛАРУСКІ

ВЕНТЫЛЯТАР

АПІСАННЕ ВЕНТЫЛЯТАРА
1. Пярэдняя ахоўная рашотка
2. Лопасці
3. Задняе вечка
4. Кнопка кручэння корпуса
5. Корпус вентылятара
6. Шруба для фіксацыі корпуса
7. Штанга
8. Фіксатар высоўнай стойкі
9. Дэкаратыўная накладка
10. Стойка
11. Панэль кіравання
12. Гайка мацавання задняга вечка
13. Фіксатар
14. Падстаўка

ЎВАГА!
- Перад уключэннем прылады ўважліва прачытайце дадзеную інструкцыю.
- Перад першым уключэннем пераканайцеся, што напруга ў сетцы адпавядае працоўнай напрузе прылады.
- Выконвайце адмысловыя меры засцярогі ў тых выпадках, калі вентылятарам карыстаюцца дзеці ці людзі з абмежаванымі магчымасцямі.
- Забараняецца перасоўваць, падвешваць, пераносіць прыладу за электрычны сеткавы шнур.
- Для адключэння вентылятара ад сеткі варта націснуць на кнопку "OFF" на панэлі кіравання і выняць сеткавую вілку з разеткі.
- Забараняецца з высілкам абмотваць электрычны шнур вакол вентылятара, гэта можа прывесці да абрыву шнура ці да парушэння яго злучэння.
- Забараняецца ўключаць вентылятар, калі пашкоджаны электрычны шнур ці няспраўная сеткавая вілка, ці ж калі вентылятар працае са збоямі, валіўся ці пашкоджаны. У гэтым выпадку трэба звярнуцца ў сэрвісны цэнтр для правяркі і рамонту прылады.
- Забараняецца выкарыстоўваць вентылятар па-за памяшканнямі.
- Забараняецца ўключаць вентылятар без усталяваных ахоўных рашоток.
- Усталёўвайце вентылятар на роўную ўстойлівую паверхню.
- Не выкарыстоўвайце вентылятар у ваных пакоях ці падобных памяшканнях.
- Забараняецца месцаваць вентылятар на паверхнях, з якіх ён можа зваліцца ў ванну ці ў іншую ёмістасць, напоўненую вадой.
- Калі на вентылятар патрапіць вада, то перш чым дакрануцца да яго, варта выняць сеткавую вілку з разеткі, каб пазбегнуць рызыкі паразы токам.
- Забараняецца ўстаўляць старонняя прадметы ў рашоткі вентылятара ў пазбяганне атрымання траўмаў ці пашкоджання прылады. Не дакранайцеся круцельных частак падчас працы вентылятара.
- Не забывайце адключаць вентылятар ад электрычнай сеткі, калі вы ім не карыстаецеся.
- Вентылятар прызначаны толькі для хатняга выкарыстання.

ЗАХАВАЙЦЕ ДАДЗЕНУЮ ІНСТРУКЦЫЮ Ў ЯКАСЦІ ДАВЕДКАВАГА МАТЭРЫЯЛУ.

ЗБОРКА ВЕНТЫЛЯТАРА
Вентылятар пастаўляецца ў разабраным выглядзе. Не падлучайце прыбор да электрасеткі, не сабраўшы яго цалкам.
- Збярыце падстаўку (14), усталяваўшы адну частку на іншую.
- Выкруціце чатыры крапежных шрубы з падстаўкі (14).
- Усталюйце стойку (10) на падстаўку (14) і замацуйце яе чатырма крапежнымі шрубамі.
- Надзеньце на стойку дэкаратыўную накладку (9).
- Высуньце са стойкі (10) штангу (7) на жаданую вышыню і зафіксуйце яе фіксатарам (8).
- Усталюйце корпус вентылятара (6) на штангу (7) і замацуйце яго з дапамогай шрубы (6).
- Усталюйце заднюю рашотку (3); сачыце, каб выступы на корпусе вентылятара (6) супалі з адтулінамі на рашотцы, а ручка для пераноскі знаходзілася зверху. Замацуйце рашотку гайкай (12), паварочваючы яе па гадзіннікавай стрэлцы.
- Усталюйце лопасці (2) на вал электраматора і зафіксуйце іх шрубай.
- Усталюйце пярэднюю рашотку (1) на заднюю (3), замацуйце рашоткі зацісканымі (13).
- Вентылятар гатовы да працы.

ВЫКАРЫСТАННЕ
Перад першым уключэннем пераканайцеся, што напруга ў сетцы адпавядае працоўнай напрузе прыбора.
- Устаўце вілку сеткавага шнура ў разетку.
- Абярыце неабходны рэжым працы вентылятара націскам на кнопкі на панэлі кіравання прылады (11):

0 - выкл.
1 - нізкая хуткасць струменя паветра.
2 - сярэдняя хуткасць струменя паветра.
3 - высокая хуткасць струменя паветра.

ФУНКЦЫЯ КРУЧЭННЯ КОРПУСА
Для ўключэння рэжыму працы вентылятара з кручэннем на 90˚ націсніце на кнопку (4). Для прыпынку кручэння прыпадыміце кнопку (4), пацягнуўшы яе па кірунку ўгару.
Для змены вугла нахілу вентылятара прыслабце шрубу фіксацыі корпуса (6), усталюйце неабходны вугал нахілу, затым зафіксуйце шрубу.

ДОГЛЯД І АБСЛУГОЎВАННЕ
- Перад чысткай вентылятара адключыцевентылятар,націснуўшы на кнопку "0" на панэлі кіравання (11) і выміце сеткавую вілку з разеткі.
- Ніколі не выкарыстоўвайце для чысткі прылады мыйныя вадкасці і абразіўныя сродкі для чысткі.
- Працірайце прыладу мяккай сухой тканінай.
- Калі неабходна пачысціць лопасці, зніміце пярэднюю рашотку (1), адкруціце шрубу (13), зніміце лопасці, затым пратрыце іх сухой тканінай.
- Усталюйце лопасці (2) і пярэднюю рашотку (1) на месца.
- Забараняеццаапускацьвентылятар у ваду ці іншыя вадкасці. Сачыце, каб вадкасць не трапляла ў корпус вентылятара ў пазбяганне выйсця яго з ладу і рызыкі паразы электрычным токам.
- Захоўвайце вентылятар у сухім прахалодным месцы.

ТЭХНІЧНЫЯ ХАРАКТАРЫСТЫКІ
Электрасілкаванне: 220-240 В ~ 50 Гц
Магутнасць: 35 Вт
Дыяметр: 16" (40 см.)
3 хуткасных рэжыма

Вытворца пакідае за сабой права змяняць характарыстыкі прыбораў без папярэдняга паведамлення.

Тэрмін службы прыбора - 5 гады

Гарантыя
Падрабязнае апісанне умоў гарантыйнага абслугоўвання могут быць атрыманы ў таго дылера, ў якога была набыта тэхніка. Пры звароце за гарантыйным абслугоўваннем абавязкова павінна быць прад'яўлена купчая альбо квітанцыя ад аплаце.

Дадзены выраб адпавядае патрабаванням ЕМС, якія выказаны ў дырэктыве ЕС 89/336/ЕЕС, і палажэнням закона аб прытрымліванні напружання (73/23 ЕС)

ЎЗБЕК

VENTILYATOR

VENTILYATOR ASOSIY QISMLARI
1. Oldingi himoya panjarasi
2. Parraklar
3. Orqa qopqog'i
4. Korpusni aylantirish tugmasi
5. Shamollatgichning korpusi
6. Shamollatgich korpusini mustahkamlash vinti
7. Shtanga
8. Suriladigan tirgakni mustahkamlash moslamasi
9. Dekorativ qoplam
10. Tirgak
11. Boshqarish paneli
12. Orqa qopqog'ini mustahkamlovchi gayka
13. Mustahkamlash moslamasi
14. Taglik

DIQQAT!
- Buyumni yoqishdan avval ushbu foydalanish yo'riqnomasini diqqat bilan o'qib chiqing.
- Buyumni elektr tarmog'iga birinchi yoqishdan avval buyumning ish kuchlanishi uyingizdagi elektr tarmog'ining kuchlanishiga mos kelishini tekshiring.
- Bolalar yoki imkoniyati cheklangan kishilar shamollatgichdan foydalanganda alohida ehtiyot choralarini ko'ring.
- Moslamani elektr tarmoq simidan tortib, haraktatlantirish, osish, ko'chirish taqiqlanadi.
- Shamollatgichni tarmoqdan o'chirish uchun, avval boshqarish panelida «OFF» tugmasini bosing, keyin esa tarmoq vilkasini rozetkadan chiqarib oling.
- Shamollatgich atrofida elektr simini kuch bilan tortib o'rash taqiqlanadi, bu simning uzilishiga yoki birikuvining buzilishiga olib kelishi mumkin.
- Elektr sim buzilgan yoki tarmoq vilkasi shikastlangan, yoki shamollatgich uzilib-uzilib ishlayotgan bo'lsa, shamollatgichni yoqish taqiqlanadi. Bu holda buyumni tekshirish va ta'mirlash uchun servis markaziga murojaat qilish lozim.
- Shamollatgichdan xonalardan tashqarida foydalanish taqiqlanadi.
- Shamollatgichni o'matilgan himoya panjaralarisiz sotib olish taqiqlanadi.
- Shamollatgichni tekis barqaror yuzaga o'rnating.
- Shamollatgichdan vannaxonalarda yoki shunga o'xshash xonalarda foydalanmang.
- Shamollatgich vannaga yoki suv bilan to'ldirilgan boshqa idishga tushib ketishi mumkin bo'lgan yuzalarning ustida o'rnatish taqiqlanadi.
- Agar shamollatgichga suv tegsa, elektr tokining zarbasi bilan shikastlanish xavfiga yo'l qo'ymaslik uchun unga qo'l bilan tegishdan avval tarmoq simini rozetkadan olib qo'yish lozim.
- Buyumning yoki o'zining shikastlanishiga yo'l qo'ymaslik uchun shamollatgich panjaralariga begona buyumlarni kiritish taqiqlanadi. Shamollatgich ishlayotgan paytida aylanayotgan qismlariga tegmang.
- Shamollatgichdan foydalanmaydigan bo'lsangiz, uni elektr tarmog'idan o'chirishni unutmang.
- Shamollatgich faqat uy-ro'zg'orda maishiy foydalanish uchun mo'ljallangan.

USHBU YURIQNOMANI MA'LUMOT MATERIALI SIFATIDA SAKLAB QO'YING.

SHAMOLLATGICHNI YIG'ISH
Shamollatgich qismlarga ajratilgan shaklida yetkazib beriladi. Buyumni to'liq yig'magan hola uni elektr tarmog'iga ulamang.
- Bir qismini ikkinchisining ustiga o'rnatib, taglikni (14) yig'ing.
- Tirgakdan (10) to'rtta mustahamlash vintini burab chiqarib oling.
- Tirgakni (10) taglikning ustiga (14) o'rnating va uni to'rtta mustahamlash vinti bilan burab mustahkamlang.
- Tirgakning ustiga dekorativ qoplamni o'rnating (9).
- Tirgakning ichidan (10) shtangani (7) kerakli balandligida chqarib oing va uni mustahkamlash moslamasi bilan mustahkamlang (8).
- Shamollatgichning korpusini (6) shtanganing (7) ustiga o'rnating va uni vint bilan mustahkamlang (6).
- Orqa panjarasini o'rnating (3); shamollatgichning korpusidagi do'nglar (6) panjaradagi teshiklar bilan ustma-ust tushishini, tashish uchun dasta esa ustida bo'lishini kuzatib turing. Panjaralarni gayka (12) bilan, uni soat milining yo'nalishi bo'ylab buragan holda mustahkamlang.
- Parraklarni (2) elektromotor valining ustiga o'rnating va ularni vint bilan mustahkamlang.
- Oldingi panjarani (1) orqa panjaraga ustma-ust o'rnating (3), panjaralarni mustahkamlash moslamalari bilan (13) mustahkamlang.
- Shamollatgich ishga tayyor.

FOYDALANISh
Buyumni elektr tarmog'iga birinchi yoqishdan avval buyumning ish kuchlanishi uyingizdagi elektr tarmog'ining kuchlanishiga mos kelishini tekshiring.
- Tarmoq simining vilkasini rozetkaga kiriting.
- Buyumning boshqarish panelidagi tugmalarni bosib shamollatgichning kerakli ishlash rejimini tanlang (11):

0 - o'chirilgan.
1 - havo oqimining past tezligi.
2 - havo oqimining o'rtacha tezligi.
3 - havo oqimining yuqori tezligi.

KORPUSNING AYLANISHI FUNKTSIYASI
Shamollatgichning 90˚ ga aylanib ishlash rejimini yoqish uchun tugmani bosing (4). Korpusning aylanishini to'xtatish uchun tugmani (4) tepaga qaratilgan yo'nalishda tortib, ko'tarib qo'ying.
Shamollatgichning burilishi burchagini o'zgartirish uchun korpusni mustahkamlash vintini bo'shatib oling (6), kerakli burilish burchagini o'rnating, keyin vintni mustahkamlab oling.

PARVARISH QILISH VA XIZMAT KO'RSATISH
- Shamollatgichni tozalashdan avval boshqarish panelidagi «0» tugmasini (14) bosib, shamollatgichni o'chiring, va tarmoq vilkasini rozetkadan chiqarib oling.
- Hech qachon buyumni tozalash uchun yuvish suyuqliklaridan va abraziv tozalash moddalaridan foydalanmang.
- Buyumni yumshoq quruq mato bilan arting.
- Agar parraklarni tozalash kerak bo'lsa, oldingi panjarani (1) yechib oling, vintni (16) burab yechib oling, parraklarni yechib olib tashlang, keyin ularni quruq mato bilan arting.
- Parraklarni (2) va olingi panjarasini (1) o'z joyiga o'rnating.
- Shamollatgichni suvga yoki boshqa suyuqliklarga botirish taqiqlanadi. Shamollatgich ishdan chiqishi va elektr tokining zarbasi bilan shikastlanishi xavfiga yo'l qo'ymaslik uchun suyuqlik shamollagichning korpusi ichiga kirib qolmasligini kuzatib turing.
- Shamollatgichni quruq salqin joyda saqlang.

TEXNIK XUSUSIYATLARI
Ishlaydigan elektr quvvati: 220-240 V ~ 50 Hz
Quvvati: 35 W
Diametri:16" (40 sm.)
3 xil tezlikda aylanadi

Ишлаб чиқарувчи олдиндан огоҳлантирмасдан жиҳоз хусусиятларини ўзгартириш ҳуқуқини сақлаб қолади.

Buyumning xizmat qilishining muddati - 5 yil

Кафолат шартлари
Ушбужиҳозгакафолатберишмасаласида худудий дилер ёки ушбу жиҳоз харид қилинган компанияга мурожаат қилинг. Касса чеки ёки харидни тасдиқловчи бошқа бир молиявий ҳужжат кафолат хизматини бериш шарти ҳисобланади.

Ушбу жиҳоз 89/336/ЯЕС Кўрсатмаси асосида белгиланган ва Қувват қучини белгилаш Қонунида (73/23 ЕЭС) айтилган ЯХС талабларига мувофиқ келади.

MAXWELL

Инструкция по эксплуатации

RUS Инструкция по эксплуатации 2
GB Manual instruction 3
DE Die betriebsanweisung 4
KZ Пайдалану нұсқасы 5
ROMD Instrucțiune de exploatare 6
CZ Návod k použití 7
UA Інструкція з експлуатації 8
BEL Інструкцыя па эксплуатацыі 9
UZ Фойдаланиш қоидалари 10

Спасибо, что выбрали вентилятор Maxwell

ВЕНТИЛЯТОР
MW-3503

www.maxwell-products.com, www.maxwell-products.ru

GB
A production date of the item is indicated in the serial number on the technical data plate. A serial number is an eleven-unit number, with the first four figures indicating the production date. For example, serial number 0606xxxxxxx means that the item was manufactured in June (the sixth month) 2006.

DE
Das Produktionsdatum ist in der Seriennummer auf dem Schild mit technischen Eigenschaften dargestellt. Die Seriennummer stellt eine elfstelllige Zahl dar, die ersten vier Zahlen bedeuten dabei das Produktionsdatum. Zum Beispiel bedeutet die Seriennummer 0606xxxxxxx, dass die Ware im Juni (der sechste Monat) 2006 hergestellt wurde.

RUS
Дата производства изделия указана в серийном номере на табличке с техническими данными. Серийный номер представляет собой одиннадцатизначное число, первые четыре цифры которого обозначают дату производства. Например, серийный номер 0606xxxxxxx означает, что изделие было произведено в июне (шестой месяц) 2006 года.

KZ
Буйымның шығарылған мерзімі техникалық деректері бар кестедегі сериялық нөмірде көрсетілген. Сериялық нөмір он бір саннан тұрады, оның бірінші төрт саны шығару мерзімін білдіреді. Мысалы, сериялық нөмір 0606xxxxxxx болса, бұл буйым 2006 жылдың маусым айында (алтыншы ай) жасалғанын білдіреді.

RO/MD
Data fabricării este indicată în numărul de serie pe tabelul cu datele tehnice. Numărul de serie reprezintă un număr din unsprezece cifre, primele patru cifre indicînd data fabricării. De exemplu, dacă numărul de serie este 0606xxxxxxx, înseamnă că produsul dat a fost fabricat în iunie (luna a asea) 2006.

CZ
Datum výroby spotřebiče je uveden v sériovém čísle na výrobním štítku s technickými údaji. Sériové číslo je jedenáctimístné číslo, z nichž první čtyři číslice znamenají datum výroby. Například sériové číslo 0606xxxxxxx znamená, že spotřebič byl vyroben v červnu (šestý měsíc) roku 2006.

UA
Дата виробництва виробу вказана в серійному номері на табличці з технічними даними. Серійний номер представляє собою одинадцятизначне число, перші чотири цифри якого означають дату виробництва. Наприклад, серійний номер 0606xxxxxxx означає, що виріб був виготовлений в червні (шостий місяць) 2006 року.

BEL
Дата вытворчасці вырабу паказана ў серыйным нумары на таблічке з тэхнічнымі даданенымі. Серыйны нумар прадстаўляе сабою адзінаццатизначнае лічыло, першыя чатыры лічбы якога абазначаюць дату вытворчасці. Напрыклад, серыйны нумар 0606xxxxxxx азначае, што выраб быў зроблен ў чэрвені (шосты месяц) 2006 года.

UZ
Жиҳоз ишлаб чиқарилган муддат техник хусусиятлар кўрсатилган паспортдаги серия рақамида кўрсатилган. Серия рақами ўн битта сондан иборат бўлиб уларнинг биринчи тўрттаси ишлаб чиқарилган вақтни ифода этади. Масал учун 0606xxxxxxx серия рақами жиҳоз 2006 йилнинг июн ойида (оптимчи ойда) ишлаб чиқарилганлигини билдиради.

© ООО ГОЛДЕР-ЭЛЕКТРОНИКС, 2010
© GOLDER-ELECTRONICS LLC, 2010