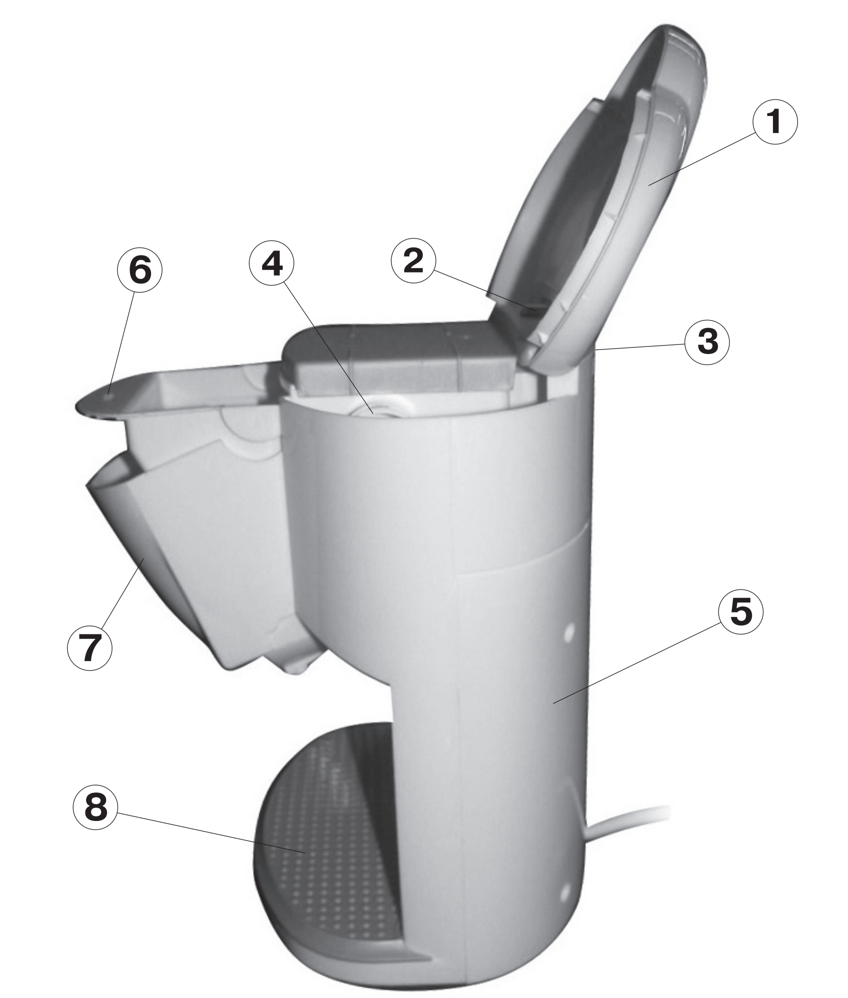

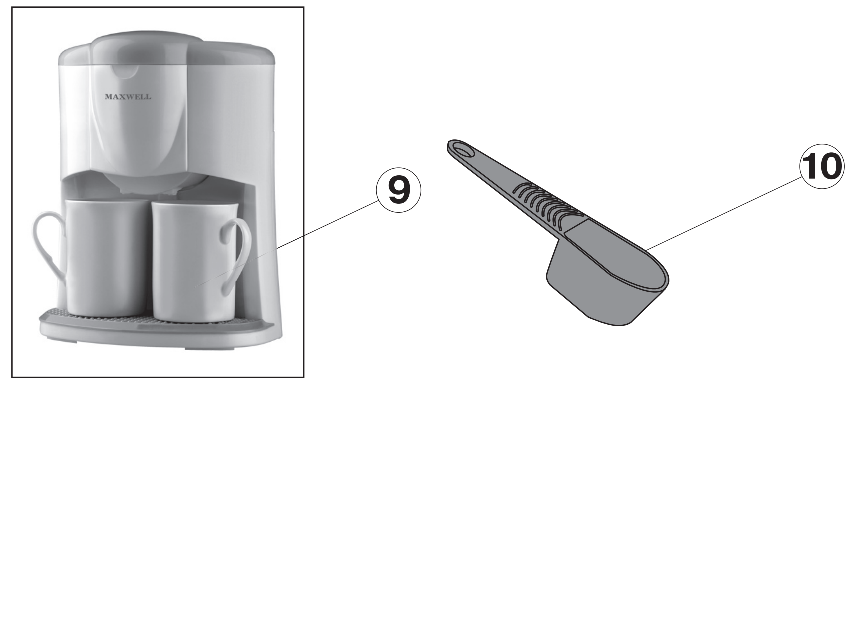

РУССКИЙ

КОФЕВАРКА

ОПИСАНИЕ
1. Крышка резервуара для воды
2. Индикатор работы
3. Выключатель питания «I»/«0»
4. Отметка максимального уровня воды «MAX»
5. Резервуар для воды
6. Фильтр для кофе
7. Держатель фильтра
8. Подставка для чашек
9. Чашки
10. Мерная ложка

РУКОВОДСТВО ПО ЭКСПЛУАТАЦИИ

МЕРЫ БЕЗОПАСНОСТИ
Внимательно прочитайте настоящее руководство перед эксплуатацией прибора, сохраните его, используйте в дальнейшем в качестве справочного материала.
- Сетевой шнур снабжен «евровилкой»; включайте ее в розетку, имеющую надежный контакт заземления.
- Во избежание риска возникновения пожара не используйте переходники при подключении прибора к электрической розетке.
- Неправильное обращение с кофеваркой может привести к ее поломке, нанести материальный ущерб и причинить вред здоровью пользователя.
- Во избежание поражения электрическим током и поломок прибора, используйте только те принадлежности, которые входят в комплект поставки.
- Следите, чтобы уровень воды в кофеварке не был ниже минимальной отметки и выше максимальной отметки.
- Не используйте кофеварку вне помещений.
- Будьте особенно внимательными, если рядом с работающим прибором находятся дети либо лица с ограниченными возможностями.
- Перед включением кофеварки убедитесь, что напряжение в сети соответствует рабочему напряжению прибора.
- Не беритесь за кофеварку мокрыми руками
- Устанавливайте кофеварку на сухой ровной поверхности. Не ставьте ее на горячие поверхности или вблизи источников тепла (электрическая плита и пр.), а также рядом с занавесками или под навесными полками.
- Во избежание получения ожогов не касайтесь горячих поверхностей кофеварки.
- Не включайте кофеварку без воды.
- Для варки кофе используйте только холодную воду.
- Включайте кофеварку только при установленных чашках для кофе.
- Никогда не оставляйте включенный прибор без присмотра.
- Если устройство не используется, всегда отключайте его от электросети.
- Не погружайте прибор и сетевой шнур в воду или другие жидкости.
- Следите за тем, чтобы шнур питания не касался острых кромок и горячих поверхностей.
- Отключайте прибор от сети, если вы им не пользуетесь или перед чисткой.
- При отключении прибора от электросети беритесь за вилку сетевого шнура, а не тяните за сетевой шнур.
- Перед приготовлением каждой новой порции кофе отключайте кофеварку не менее чем на 5 минут, для ее охлаждения.
- Всегда отключайте прибор от электрической сети перед добавлением молотого кофе в фильтр.
- Не используйте устройство с поврежденным сетевым шнуром и вилкой, после падения или с другими неисправностями. Для ремонта прибора обращайтесь в ближайший авторизованный сервисный центр.
- Данное устройство не предназначено для использования детьми и людьми с ограниченными возможностями, если только им не даны, лицом, отвечающим за их безопасность, соответствующие и понятные им инструкции о безопасном пользовании устройством и тех опасностях, которые могут возникать при его неправильном пользовании.
- Не разрешайте детям использовать устройство в качестве игрушки.
- Кофеварка предназначена только для бытового применения.

ПОДГОТОВКА К РАБОТЕ
- Извлеките прибор из упаковки.
- Перед приготовлением кофе проведите 2-3 цикла варки, используя только воду, не засыпая кофе в фильтр.
- Откройте крышку (1) и налейте воду в резервуар (5), установите на подставку (8) чашки для кофе, вставьте вилку сетевого шнура в розетку и включите кофеварку, установив выключатель питания (3) в положение «I», при этом загорится индикатор работы (2).
- После того как в резервуаре не останется воды, выключите кофеварку, установив выключатель (3) в положение «0».
- Дайте прибору остыть в течение 5 минут и вылейте воду из чашек.
  Повторите процедуру 2-3 раза. Кофеварка готова к использованию.

ПРИГОТОВЛЕНИЕ КОФЕ
Процесс приготовления кофе заключается в пропускании горячей воды под давлением пара через молотый кофе. Это придает напитку неповторимый аромат и ярко выраженный вкус. Вкус готового напитка зависит от качества исходного продукта, поэтому рекомендуется использовать хорошо прожаренные и свежемолотые зерна кофе.

- Откройте крышку резервуара для воды (1) и наполните резервуар (5) до требуемого уровня холодной водой.
- Извлеките держатель фильтра (7), слегка нажав на него сверху и потянув по направлению к себе.
- Убедитесь, что фильтр (6) вставлен в держатель (7).
- Мерной ложкой (10) насыпьте необходимое количество молотого кофе в фильтр (6), разровняйте его, но не утрамбовывайте, вставьте держатель фильтра (7) на место.
- Закройте крышку резервуара (1).
- Установите чашки (9) на подставку (8).
- Вставьте вилку сетевого шнура в розетку.
- Включите кофеварку, переведя выключатель (3) в положение «I», при этом загорится световой индикатор (2), и кофеварка начнет работать.
- Когда вся вода пройдёт через фильтр, выключите кофеварку, установив выключатель (3) в положение «0».

Внимание!
Во время приготовления кофе вода под давлением пара проходит через молотый кофе, поэтому запрещается извлекать держатель фильтра (7) и вынимать фильтр (6).

ЧИСТКА И УХОД
- Всегда отключайте прибор от электросети перед чисткой.
- Дайте кофеварке полностью остыть и протрите внешние поверхности сухой мягкой тканью.
- Для удаления загрязнений используйте мягкие чистящие средства, не используйте металлические щетки и абразивные моющие средства.
- Промойте все съемные части горячей водой с моющим средством, ополосните, протрите насухо и установите на место.
- Не погружайте кофеварку в воду или другие жидкости.
- Не помещайте кофеварку в посудомоечную машину.

УДАЛЕНИЕ НАКИПИ
- Регулярно очищайте кофеварку от накипи.
- Для удаления накипи используйте рекомендованные средства, которые можно приобрести в торговой сети, и строго следуйте указаниям на их упаковке.
- После удаления накипи тщательно промойте кофеварку. Для этого залейте в резервуар чистую воду и, не засыпая кофе, включите прибор. Повторите цикл несколько раз.
- Производите удаление накипи не реже чем раз в 4-5 месяцев.

ХРАНЕНИЕ
- Перед тем, как убрать прибор на хранение, убедитесь, что он отключен от электросети и полностью остыл.
- Храните прибор в сухом прохладном месте.

Технические характеристики
Напряжение питание: 230 В ~ 50 Гц
Максимальная мощность: 500 Вт
Вместимость: 2 чашки

Производитель сохраняет за собой право изменять дизайн и технические характеристики прибора без предварительного уведомления.

Срок службы прибора - 5 лет

ME 61 *Данное изделие соответствует всем требуемым европейским и российским стандартам безопасности и гигиены.*

Изготовитель: ТУШКОМ ТРЕЙДИНГ ЛИМИТЕД
РЕСПУБЛИКА КИПР,
Адрес: Кипр, Тисеос, 4, Энгоми, а/я 2413, Никосия.

ENGLISH

COFFEE MAKER

DESCRIPTION
1. Water tank lid
2. Operating indicator
3. "I"/"0" switch
4. "MAX" water level mark
5. Water tank
6. Filter
7. Filter holder
8. Platform for cups
9. Cups
10. Measuring spoon

OPERATING INSTRUCTIONS

IMPORTANT SAFEGUARDS
Read these instructions carefully before using the unit, and keep them for future reference.
- Power cord is equipped with a euro plug; insert it into the socket, with secure grounding.
- In order to avoid risk of fire do not use adapters while connecting the appliance to the outlet.
- Improper usage of the coffee maker can lead to its damage, cause material loss and injury to persons.
- In order to avoid risk of electric shock and damaging of the unit, use only the accessories supplied with the unit.
- Provide that water level is not below the minimal mark and above the maximal mark.
- Do not use the unit outdoors.
- Close supervision is necessary when children or disabled persons are near the unit.
- Make sure that the mains voltage corresponds to the voltage specified on the housing of the unit before switching the unit.
- Do not touch the unit with wet hands.
- Place the unit on a stable dry surface. Do not place it on heated surfaces or near heat sources (electric stove etc.), near curtains and under hanging shelves.
- Do not touch hot surfaces of the unit in order to avoid getting burns.
- Do not switch on the empty unit.
- Use only cold water for making coffee.
- Switch on the unit only with the cups placed on the platform.
- Do not leave the operating appliance unattended.
- Always switch off and unplug the unit if it is not being used.
- Do not immerse the unit or the power cord into water or other liquids.
- Provide that the power cord does not touch sharp edges and hot surfaces.
- Always switch off and unplug the unit if it is not being used or before cleaning.
- Taking the plug out of the socket, do not pull by the cord, hold by the plug.
- Before making each new portion of coffee, switch off the unit at least for 5 minutes in order to let the unit cool down.
- Always unplug the unit before adding ground coffee to the filter.
- Do not use the unit if the power cord or the plug is damaged, if the unit fell or in case of other damages. If there are some damages in the unit apply to the authorized service center.
- This unit is not intended for usage by children or disabled persons unless they are given all the necessary instructions on safety measures and information about danger, which can be caused by improper usage of the unit.
- Do not allow children to use the unit as a toy.
- The unit is intended for household use only.

PREPARATIONS BEFORE OPERATION
- Unpack the unit.
- Before making coffee, perform 2-3 cycle of brewing, using only water, without adding coffee to the filter.
- Open the lid (1) and fill the tank (5) with water, place the cups on the platform (8), inset the plug into the socket and switch on the unit, setting the power switch (3) to the "I" position, the operating indicator (2) will light up.
- When no water is left in the water tank, switch off the unit, setting the power switch (3) to the "0" position.
- Let the unit cool down for 5 minutes and pour out water from the cups.
  Repeat the procedure for 2-3 times. The unit is ready to operate.

MAKING COFFEE
Coffee making process consists in passing of hot water under steam pressure through ground coffee. This gives a unique flavor and strong taste to the coffee. Taste of the ready coffee depends on the quality of the original product that is why we recommend usage of well-down and freshly ground beans.
- Open the water tank lid (1) and fill the water tank (5) with water to the required level.
- Remove the filter holder (7), slightly pressing it from the above and pull towards yourself.
- Make sure that the filter (6) is inserted into the holder (7).
- Use the measuring spoon (10) to add necessary amount of ground coffee into the filter (6), level out coffee but not ram, put the filter holder (7) on its place.
- Close the water tank lid (1).
- Put the cups (9) on the platform (8).
- Insert the plug into the socket.
- Switch on the unit, setting the switch (3) to the "I" position, the light indication (2) will light up, the unit will start operating.
- When all water passed through the filter, switch off the unit, setting the switch (3) to the "0" position.

Attention!
During making coffee water under the steam pressure passes through ground coffee that is do not remove the filter holder (7) and the filter (6).

CLEAN AND CARE
- Always unplug the unit before cleaning.
- Let the unit cool down completely and wipe the outer surfaces with dry soft cloth.
- Use soft detergents to remove dirt; do not use metal brushes and abrasives.
- Wash all removable parts with hot water with a detergent, rinse, wipe dry and put on the place.
- Do not immerse the coffee maker into water or other liquids.
- Do not put the coffee maker in a dish wash machine.

SCALE REMOVAL
- Clean the unit from scale regularly.
- To remove scale use the recommended substances and follow the instructions on the packages.
- After scale removal, wash the unit thoroughly. Fill the water tank with water; switch on the unit without adding coffee. Repeat this procedure several times.
- Remove scale at least once in 4-5 months.

STORAGE
- Before taking the unit away for storage, make sure that it is unplugged and cooed down completely.
- Keep the unit in a dry cool place.

Specifications
Power supply: 230 B ~ 50 Hz
Maximal power: 500 W
Capacity: 2 cups

The manufacturer shall reserve the right to change the specification of the appliances without preliminary notice.

Service life of appliance - 5 years

Guarantee
Details regarding guarantee conditions can be obtained from the dealer from whom the appliance was purchased. The bill of sale or receipt must be produced when making any claim under the terms of this guarantee.

This product conforms to the EMC-Requirements as laid down by the Council Directive 89/336/EEC and to the Low Voltage Regulation (73/23 EEC)

DEUTSCH

Kaffeemaschine

BESCHREIBUNG
1. Deckel des Wasserbehälters
2. Betriebsanzeiger
3. Stromschalter «I»/«0»
4. Markierung des maximalen Wasserstandes «MAX»
5. Wasserbehälter
6. Kaffeefilter
7. Filterhalter
8. Tassenständer
9. Tassen
10. Messlöffel

BETRIEBSANWEISUNG

VORSICHTSMASSNAHMEN
Vor dem Gebrauch lesen Sie aufmerksam diese Betriebsanleitung, behalten Sie sie, denn Sie weiter hier nachschlagen können.
- Das Netzkabel ist mit dem «Euro-Stecker» versehen; stecken Sie ihn in die Steckdose, die einen sicheren Erdungskontakt besitzt.
- Um das Brandrisiko zu vermeiden verwenden Sie keine Passstücke, um das Gerät zur elektrischen Steckdose anzuschließen.
- Fehlgebrauch der Kaffeemaschine kann ihre Störung verursachen, Sachschaden zufügen sowie Gesundheitsschädigung des Benutzers verursachen.
- Um Strom- und Gerätschädigungen zu vermeiden, verwenden Sie nur das mitgelieferte Zubehör.
- Beachten Sie, dass der Wasserstand in der Kaffeemaschine die Minimalmarkierung nicht untergeht und die Maximalmarkierung nicht übersteigt.
- Verwenden Sie die Kaffeemaschine außerhalb der Räume nicht.
  Seien Sie besonders aufmerksam, falls sich in der Nähe des laufenden Gerätes Kinder oder behinderte Personen aufhalten.
- Bevor Sie die Kaffeemaschine einschalten, vergewissern Sie sich, dass die Netzspannung mit dem Betriebsspannung des Gerätes übereinstimmt.
- Greifen Sie mit nassen Händen die Kaffeemaschine nicht.
- Stellen Sie die Kaffeemaschine auf die trockene und flache Oberfläche. Stellen Sie sie nicht auf heiße Oberflächen und in der Nähe von den Wärmequellen (elektrischer Herd usw.), sowie neben Gardinen oder unter Anbauregale.
- Um Verbrennungen zu vermeiden, greifen Sie die heißen Oberflächen der Kaffeemaschine nicht.
- Schalten Sie die Kaffeemaschine nicht ein, wenn darin kein Wasser ist.
- Verwenden Sie nur kaltes Wasser zum Kaffeemachen.
- Schalten Sie die Kaffeemaschine nur dann ein, wenn Kaffeetassen am Platz stehen.
- Lassen Sie das angeschaltete Gerät nicht ohne Aufsicht.
- Wenn das Gerät nicht verwendet wird, trennen Sie es immer vom Netz.
- Tauchen Sie die Kaffeemaschine und das Netzkabel ins Wasser oder andere Flüssigkeiten nicht ein.
- Achten Sie darauf, dass das Netzkabel keine scharfen Ränder oder heißen Oberflächen berührt.
- Trennen Sie das Gerät vom Netz, wenn Sie es nicht benutzen oder vor Reinigung.
- Wenn Sie das Gerät vom Netz trennen, greifen Sie immer den Stecker, ziehen Sie das Netzkabel nicht.
- Bevor Sie eine neue Kaffeeportion machen, schalten Sie die Kaffeemaschine mindestens für 5 Minuten aus, damit sie kalt wird.
- Immer trennen Sie das Gerät vom Netz, wenn Sie gemahlenen Kaffee in den Filter zugeben.
- Nie verwenden Sie das Gerät mit dem beschädigten Netzkabel oder Stecker, nach dem Hinfallen sowie mit anderen Fehlern. Für Reparatur des Gerätes wenden Sie sich immer an das nächste autorisierte Service-Zentrum.
- Dieses Gerät ist nicht für den Gebrauch von Kindern oder behinderten Personen bestimmt, es sei denn, dass sie von der für ihre Sicherheit zuständigen Person entsprechend und verständlich über den Gebrauch des Gerätes sowie über die möglichen Gefahren wegen der unrichtigen Benutzung angewiesen wurden.
- Lassen Sie Kinder mit dem Gerät nicht spielen.
- Die Kaffeemaschine ist nur für den Hausgebrauch bestimmt.

BETRIEBSVORBEREITUNGEN
- Packen Sie das Gerät aus.
- Bevor Sie Kaffee machen, führen Sie 2-3 Kochzyklen durch, indem Sie nur Wasser benutzen ohne den Kaffee in den Filter zuzugeben.
- Machen Sie das Deckel (1) aus und gießen Sie das Wasser in den Behälter (5) ein, stellen Sie Kaffeetassen auf das Gestell (8), stecken Sie den Stecker des Netzkabels in die Steckdose und schalten Sie die Kaffeemaschine ein, indem Sie den Stromschalter (3) zur Position «I» bringen, dabei leuchtet der Betriebsanzeiger (2).
- Wenn es im Behälter kein Wasser mehr ist, schalten Sie die Kaffeemaschine aus, bringen Sie den Schalter (3) in die Position «0».
- Lassen Sie das Gerät für 5 Minuten kalt werden und gießen Sie das Wasser aus den Tassen aus.
  Wiederholen Sie diesen Vorgang für 2-3 Male. Die Kaffeemaschine ist betriebsbereit.

KAFFEEMACHEN
Der Kaffee-Machen-Vorgang besteht im Durchlass des heißen Wassers unter dem Dampfdruck durch den gemahlenen Kaffee. Das verleiht dem Getränk das eigenartige Aroma und einen ausgeprägten Geschmack. Der Geschmack des fertigen Getränkes hängt von der Qualität des Ausgangsproduktes ab, deshalb empfehlen wir nur gut durchgerostete und frisch gemahlenen Kaffeebohnen zu verwenden.
- Machen Sie das Deckel des Wasserbehälters (1) aus und füllen Sie den Behälter (5) bis zum benötigten Kaltwasserstand.
- Entfernen Sie den Filterhalter(7), dafür drücken Sie ihn leicht von oben und ziehen Sie ihn zu sich.
- Vergewissern Sie sich, dass der Filter (6) im Halter (7) steht.
- Mit dem Messlöffel (10) füllen Sie den Filter (6) mit der benötigten Menge des gemahlenen Kaffees, ebnen Sie ihn, stampfen Sie aber ihn nicht auf, stecken Sie den Filterhalter (7) auf die richtige Stelle.
- Machen Sie das Deckel des Behälters (1) zu.
- Stellen Sie die Tassen (9) auf das Gestell (8).
- Stecken Sie den Stecker des Netzkabels in die Steckdose.
- Schalten Sie die Kaffeemaschine ein, indem Sie den Schalter (3) in die Position «I» bringen, dabei leuchtet der Lichtanzeiger (2), und die Kaffeemaschine beginnt zu funktionieren.
- Wenn das ganze Wasser durch den Filter durchgeht, schalten Sie die Kaffeemaschine aus, indem Sie den Schalter (3) in die Position «0» bringen.

Achtung!
Während des Kaffee-Machens geht das Wasser unter dem Dampfdruck durch den gemahlenen Kaffee durch, deswegen wird es nicht gestattet, den Filterhalter (7) herauszunehmen und den Filter (6) zu entfernen.

REINIGUNG UND WARTUNG
- Immer trennen Sie das Gerät vor der Reinigung vom Netz.
- Lassen Sie die Kaffeemaschine komplett kalt werden und wischen Sie ihre Außenoberflächen mit dem weichen trockenen Tuch ab.
- Um Verschmutzungen zu entfernen, verwenden Sie sanfte Waschmittel, verwenden Sie keine Metallbürsten und Schleifwaschmittel.
- Waschen Sie alle abnehmbare Teile mit dem heißen Wasser mit dem Waschmittel, spülen Sie sie, trocknen und stellen auf die Stelle.
- Tauchen Sie die Kaffeemaschine ins Wasser oder andere Flüssigkeiten nicht ein.
- Reinigen Sie die Aufsetzer nicht im Geschirrspüler.

ANSATZENTFERNUNG
- Machen Sie regelmäßig die Kaffeemaschine vom Ansatz frei.
- Um den Ansatz zu entfernen, verwenden Sie die empfohlenen Mittel, die im Handelsnetz zu erwerben sind, und halten Sie die Anweisungen auf ihrer Verpackung ein.
- Nach der Ansatzentfernung spülen Sie die Kaffeemaschine sorgfältig. Danach gießen Sie in den Behälter das saubere Wasser ein, schalten Sie das Gerät ein. Wiederholen Sie das für einige Male.
- Entfernen Sie den Ansatz mindestens einmal pro 4-5 Monate.

AUSBEWAHRUNG
- Bevor Sie das Gerät zum Aufbewahren wegtun _ vergewissern Sie sich, dass es vom Stromnetz getrennt ist und völlig kalt ist.
- Bewahren Sie das Gerät in einem trockenen kühlen Ort aus.

Technische Eigenschaften
Spannung der Stromversorgung:
240 V ~ 50 Hz
Höchstleistung: 500 W
Gehalt: 2 Tassen

Der Produzent behält sich das Recht vor die Daten der Geräte ohne Vorankündigung zu ändern.

Betriebslebensdauer des Geräts – 5 Jahre

Gewährleistung
Ausführliche Bedingungen der Gewährleistung kann man beim Dealer, der diese Geräte verkauft hat, bekommen. Bei beliebiger Anspruchserhebung soll man während der Laufzeit der vorliegenden Gewährleistung den Check oder die Quittung über den Ankauf vorzulegen.

Das vorliegende Produkt entspricht den Forderungen der elektromagnetischen Verträglichkeit, die in 89/336/EWG -Richtlinie des Rates und den Vorschriften 73/23/EWG über die Niederspannungsgeräte vorgesehen sind.

ҚАЗАҚ

КОФЕҚАЙНАТҚЫШ

СУРЕТТЕМЕ
1. Суға арналған резервуар қақпағы
2. Жұмыс көрсеткіші
3. Қуат көзін ажыратқыш «I»/«0»
4. Максималды су деңгейінің белгісі «MAX»
5. Су резервуары
6. Кофеге арналған сүзгі
7. Сүзгіні ұстағыш
8. Шыны аяқ төсемесі
9. Шыны аяқтар
10. Өлшеуіш қасық

ПАЙДАЛАНУ НҰСҚАУЛЫҒЫ

ҚАУІПСІЗДІК ШАРАЛАРЫ
Приборды пайдаланбас бұрын осы нұсқаулықты мұқият оқып шығыңыз да, сақтап қойыңыз, оны келешекте анықтамалық материал ретінде пайдаланыңыз.
- Желі шнуры «евроашамен» жабдықталған; оны жерге сенімді қосылған байланысы бар розеткаға қосыңыз.
- Өрттің пайда болу тәуекелін болдырмас үшін құрылғыны электр розеткасына қосқан кезде өткізушы тоқ құралдарын пайдаланбаңыз.
- Кофеқайнатқышты дұрыс пайдаланбау, оның бұзылуына, материалдық шығынға ұшырауға әкеп соғады және пайдаланушының денсаулығына зиян келтіруі мүмкін.
- Электр тоғының соғуын және прибордың бұзылуын болдырмас үшін, тек жатқізу жинағына кіретін керек-жарақтарды ғана пайдаланыңыз.
- Кофеқайнатқыштағы су деңгейі төменгі белгіге жетпей және жоғары белгіден асып тұруының болмауын қадағалаңыз.
- Кофеқайнатқышты бөлмеден тыс жерде пайдаланбаңыз.
- Жұмыс істеп тұрған прибордың қасында балалар немесе мүмкіншілігі шектеулі жандар болған кезде, өте мұқият болыңыз.
- Кофеқайнатқышты қосар алдында, электр желісінің кернеуі прибордың жұмыс кереуіне сәйкес келетіндігін тексеріп алыңыз.
- Кофеқайнатқышты су қолыңызбен ұстамаңыз
- Кофеқайнатқышты құрғақ тегіс бетке орналастырыңыз. Оны ыстық бетке немесе жылу көздеріне (электр плитасы және т.б.) жақын жерге, сондай-ақ перделердің жанына немесе ілінбелі сөрелердің астына қоймаңыз.
- Күйіп қалмас үшін, кофеқайнатқыштың ыстық бетіне қол тигізбеңіз.
- Кофеқайнатқышты сусыз пайдаланбаңыз.
- Кофені қайнату үшін тек суық суды ғана пайдаланыңыз.
- Кофеқайнатқышты кофеге арналған шыны аяқтардың орнатулы тұрған кезінде ғана қосыңыз.
- Қосулы приборды ешқашан қараусыз қалдырмаңыз.
- Егер құрылғы пайдаланылмайтын болса, оны үнемі электр желісінен ажыратып отырыңыз.
- Приборды және желі шнурын суға немесе басқа да сұйықтықтарға батырмаңыз.
- Қуат көзінің шнурының өткір жиектерге және ыстық беттерге тимеуін қадағалап отырыңыз.
- Егер құрылғыны пайдаланбасаңыз немесе тазарту алдында оны желіден ажыратыңыз.
- Приборды электр желісінен ажыратқан кезде желі шнурынан емес, оның ашасынан ұстаңыз.
- Кофенің әрбір жаңа порциясын әзірлеу алдында, кофеқайнатқышты суыту үшін кемінде 5 минутқа сөндіріп қойыңыз.
- Сүзгіге ұнтақталған кофені салмас бұрын, приборды үнемі электр желісінен ажыратып отырыңыз.
- Бүлінген желі шнуры мен ашасы бар, құлаған немесе басқа да ақаулары бар құрылғыны пайдаланбаңыз. Приборды жөндеу үшін жақын жердегі рұқсаты бар сервис орталығына жолығыңыз.
- Бұл құрылғы балалар мен мүмкіндіктері шектеулі адамдардың пайдалануына арналмаған, ол тек, олардың қауіпсіздігіне жауап беретін адаммен, оларға қауіпсіз пайдалану туралы тиісті және түсінікті нұсқаулықтар мен құрылғыны дұрыс пайдаланбаған жағдайда пайда болуы мүмкін қауіптер туралы түсінік берілген жағдайда ғана мүмкін.
- Құрылғыны балаларға ойыншық ретінде пайдалануға рұқсат бермеңіз.
- Кофеқайнатқыш тек тұрмыста пайдалануға ғана арналған.

ЖҰМЫСҚА ДАЙЫНДАУ
- Құрылғыны қораптан шығарыңыз.
  Кофені әзірлемес бұрын, сүзгіге кофені сеппей, тек суды ғана құйып 2-3 рет қайнатыңыз.
- Қақпақты (1) ашыңыз да резервуарға (5) суды құйыңыз, кофеге арналған шыны аяқты төсемеге (8) орнатыңыз, желі шнурының ашасын розеткаға сұғыңыз да, қуат көзін қосқышты (3) «I» күйіне орната отырып кофеқайнатқышты қосыңыз, осы кезде жұмыс көрсеткіші (2) жанады.
- Резервуарда су таусылғаннан кейін, ажыратқышты (3) «0» күйіне орнатып кофеқайнатқышты сөндіріңіз.
- Приборды 5 минуттай суытыңыз да, суды шыны аяқтан төгіп тастаңыз.
  Процедураны 2-3 рет қайталаңыз. Кофеқайнатқыш пайдалануға дайын.

КОФЕ ӘЗІРЛЕУ
Кофені әзірлеу процесі ұнтақталған кофе арқылы будың қысымымен ыстық суды жіберіп тұруында. Бұл сусынға қайталанбас хош иіс пен айқын дәм береді. Дайын сусынның дәмі бастапқы өнімнің сапасына байланысты, сондықтан жақсы қуырылған және дәні жаңа ұнтақталған кофені пайдаланған жөн.
- Суға арналған резервуардың қақпағын (1) ашыңыз да, резервуарды (5) қажетті деңгейге дейін суық сумен толтырыңыз.
- Сүзгіні ұстағышты (7) үстінен сәл ғана басып, өзіңізге қарай бағытта тартып шығарып алыңыз.
- Сүзгі (6) ұстағышқа (7) қойылғанына көз жеткізіп алыңыз.
- Өлшеуіш қасықпен (10) ұнтақталған кофенің қажетті мөлшерін сүзгіге (6) себіңіз, бетін тегістеңіз, бірақ үстінен баспаңыз, сүзгініұстағышты (7) орнына қойыңыз.
- Резервуардың қақпағын (1) жабыңыз.
- Шыны аяқтарды (9) төсемеге (8) орналастырыңыз.
- Желі шнурының ашасын розеткаға сұғыңыз.
- Ажыратқышты (3) «I» күйіне орната отырып кофеқайнатқышты қосыңыз, осы кезде жарық көрсеткіші (2) жанады да, кофеқайнатқыш жұмысты бастайды.
- Барлық су сүзгі арқылы өтіп болған кезде, ажыратқышты (3) «0» күйіне орнатып, кофеқайнатқышты сөндіріңіз.

Назар аударыңыз!
Кофені әзірлеу кезінде будың қысымымен су ұнтақталған кофе арқылы өтеді, сондықтан сүзгіні ұстағышты (7) шығарып алуға және сүзгіні (6) тыйым салынады.

ТАЗАРТУ ЖӘНЕ КҮТІМ
- Приборды тазалар алдында оны үнемі электр желісінен ажыратыңыз.
- Кофеқайнатқыш толығымен суытыңыз да, сыртқы бетін құрғақ жұмсақ матамен сүртіңіз.
- Кірді кетіру үшін жұмсақ тазартқыш заттарды пайдаланыңыз, металдан жасалған щеткаларды және қажайтын жуғыш заттарды пайдаланбаңыз.
- Барлық алынбалы бөлшектерін жуғыш заты бар ыстық сумен жуыңыз, шайыңыз, құрғатып сүртіңіз де орнына қойыңыз.
- Кофеқайнатқышты суға немесе басқа да сұйықтыққа батырмаңыз.
- Кофеқайнатқышты ыдыс жуғыш машинаға салмаңыз.

ҚАҚТЫ КЕТІРУ
- Кофеқайнатқышты үнемі қақтан тазартып отырыңыз.
- Қақты кетіру үшін сауда желістерінде сатып алуға болатын, ұсынылған заттарды пайдаланыңыз және олардың қораптарында көрсетілген нұсқауларды қатаң сақтаңыз.
- Қақты кетіргеннен кейін кофеқайнатқышты әбден жуыңыз. Бұл үшін резервуарға кофені сеппей таза суды құйыңыз да, приборды қосыңыз. Циклді бірнеше рет қайталаңыз.
- Қақты кетіруді 4-5 айда кемінде бір реттен жүргізіп тұрыңыз.

САҚТАУ
- Приборды сақтауға алып қоймас бұрын, оның электр желсінен ажыратылғанын және толық суығанын тексеріп алыңыз.
- Приборды құрғақ салқын жерде сақтаңыз.

Техникалық сипаттары
Қорек кернеуі: 230 В ~ 50 Гц
Максималды қуаты: 500 Вт
Сыйымдылығы: 2 шыны аяқ

Өндіруші прибордың характеристикаларын өзгертуге, алдын ала ескертусіз өзінің құқын сақтайды

Құралдың қызмет ету мерзімі - 5 жыл

Гарантиялық міндеттілігі
Гарантиялық жағдайдағы қаралып жатқан бөлшектер дилерден тек сатып алынған адамға ғана беріледі. Осы гарантиялық міндеттілігіндегі шағымдалған жағдайда төлеген чек немесе квитанциясын көрсетуі қажет.

Бұл тауар ЕМС – жағдайларға сәйкес келеді негізгі Міндеттемелер 89/336/ ЕЕС Дерективаның ережелеріне енгізілген Төменгі Ережелердің Реттелуі (73/23 ЕЕС)

ROMÂNĂ

CAFETIERĂ

DESCRIERE
1. Capacul rezervorului pentru apă
2. Indicator de lucru
3. Comutator de alimentare «I»/«0»
4. Marcajul nivelului maxim de apă „MAX"
5. Rezervor pentru apă
6. Filtru pentru cafea
7. Fixatorul filtrului
8. Suport pentru cesti
9. Cesti
10. Linguriță de măsură

INSTRUCȚIUNI DE EXPLOATARE

MĂSURI DE SECURITATE
Înainte de a începe exploatarea dispozitivului, citiți cu atenție această instrucțiune, păstrați-o si utilizați-o în continuare în calitate de material de referință.
- Cablul electric este dotat cu o fisă de tip „euro"; conectați-o la priză cu contact sigur cu pământul.
- Pentru a evita riscul de apariție a incendiului nu utilizați mason de reducție la conectarea dispozitivului la priza electrică.
- Exploatarea incorectă a cafetierei poate duce la deteriorarea ei, poate cauza daune materiale si poate cauza daune sănătății utilizatorului.
- Pentru a evita riscul electrocutării si deteriorării dispozitivului, utilizați doar accesoriile incluse în setul de livrare.
- Urmăriți, ca nivelul apei în cafetieră să nu fie mai jos de marcajul minimal sau mai sus de marcajul maximal.
- Este interzisă utilizarea dispozitivului în afara încăperilor.
- Fiți deosebit de precauți dacă în apropierea dispozitivului conectat se află copii sau persoane cu dizabilități.
- Înainte de conectarea cafetierei, asigurați-vă că tensiunea în rețeaua electrică corespunde cu tensiunea de lucru a dispozitivului.
- Nu atingeți cafetiera cu mâinile umede.
- Plasați cafetiera pe o suprafață uscată si dreaptă. Nu plasați dispozitivul pe suprafețe fierbinți sau în apropierea surselor de căldură (plită electrică, etc.), în apropierea draperiilor sau sub tavane suspendate.
- Pentru a evita riscul arsurilor, nu atingeți suprafețele fierbinți ale cafetierei.
- Nu conectați cafetiera fără apă.
- Pentru fierberea cafelei utilizați doar apă rece.
- Conectați cafetiera doar atunci când cestile de cafea sunt plasate la loc.
- Nu lăsați niciodată dispozitivul conectat fără supraveghere.
- Dacă nu utilizați dispozitivului, întotdeauna deconectați-l de la rețeaua electrică.
- Nu scufundați dispozitivul în apă sau în alte lichide.
- Aveți grijă ca cablul electric să nu se atingă de margini ascuțite si suprafețe fierbinți.
- Deconectați dispozitivul de la rețea dacă nu-l utilizați sau înainte de curățare.
- Deconectând dispozitivul de la rețeaua electrică, apucați de fisa cablului electric, si nu trageți de însusi cablul.
- Înainte de pregătirea fiecărei porții noi de cafea, deconectați cafetiera pentru cel puțin 5 minute, pentru ca aceasta să se răcească.
- Întotdeauna deconectați dispozitivul de la rețeaua electrică înainte de adăugarea cafelei măcinate în filtru.
- Nu utilizați dispozitivul dacă cablul electric sau fisa acestuia sunt deteriorate, după cădere sau în prezența altor defecțiuni.
  Pentru reparația dispozitivului adresați-vă la un centru autorizat de service.
- Prezentul dispozitiv nu este prevăzut pentru a fi utilizat de către copii si persoane cu dizabilități. Acestia pot utiliza dispozitivul doar în cazul în care persoana responsabilă pentru siguranța acestora le-a explicat instrucțiunile corespunzătoare de utilizare a dispozitivului si pericolele legate de utilizarea necorespunzătoare a acestuia.
- Nu permiteți copiilor să se joace cu dispozitivul.
- Cafetiera este destinată doar pentru uz în condiții casnice.

PREGĂTIREA PENTRU EXPLOATARE
- Scoateți dispozitivul din ambalaj.
- Înainte de a prepara cafeaua efectuați 2-3 cicluri de fierbere, utilizând doar apă, fără a turna cafea în filtru.
- Deschideți capacul (1) si turnați apă în rezervor (5), plasați pe platou (8) cestile pentru cafea (7), introduceți fisa cablului electric în priză si conectați cafetiera, setând comutatorul de alimentare (3) în poziția „I"- în rezultat se va aprinde indicatorul de lucru (2).
- Atunci când în rezervor nu va mai rămâne apă, deconectați cafetiera, setând comutatorul (3) în poziția „0".
- Lăsați dispozitivul să se răcească timp de 5 minute si vărsați apa din cesti.
  Repetați procedura de 2-3 ori. Cafetiera este gata de exploatare.

PREPARAREA CAFELEI
Procesul de preparare a cafelei constă în trecerea apei fierbinți sub presiunea aburilor prin cafeaua măcinată. Acest lucru îi conferă băuturii o aromă deosebită si un gust puternic. Gustul băuturii gata depinde de calitatea produsului inițial, de aceea se recomandă utilizarea cafelei în boabe, bine prăjite si proaspăt măcinate.
- Deschideți capacul rezervorului pentru apă (1) si umpleți rezervorul (5) cu apă rece până la nivelul necesar.
- Extrageți fixatorul filtrului (7), apăsând usor pe acesta si trăgând spre sine.
- Asigurați-vă că filtrul (6) este montat în fixator (7).
- Cu ajutorul linguriței de măsură (10) turnați cantitatea necesară de cafea măcinată în filtru (6), nivelați-o, dar nu o presați; plasați fixatorul filtrului (7) la loc.
- Închideți capacul rezervorului(1).
- Plasați cestile pentru cafea (9) pe platou (8).
- Introduceți fisa cablului electric în priză.
- Conectați cafetiera, setând comutatorul (3) în poziția „I", în rezultat se va aprinde indicatorul de rețea (2), iar cafetiera va începe lucrul.
- Atunci când toată apa va trece prin filtru, deconectați cafetiera, setând comutatorul (3) în poziția „0".

Atenție!
În timpul preparării cafelei apa trece prin cafeaua măcinată sub presiunea aburilor, de aceea se interzice extragerea fixatorului filtrului (7) si scoaterea filtrului (6).

CURĂȚARE SI ÎNTREȚINERE
- Întotdeauna deconectați dispozitivul de la rețea înainte de curățare.
- Lăsați cafetiera să se răcească complet si apoi stergeți suprafețele externe cu o bucată de țesătură uscată si moale.
- Pentru înlăturarea impurităților utilizați detergenți neagresivi, nu utilizați perii de metal si substanțe abrazive.
- Spălați toate elementele detasabile cu apă caldă si detergent neutru, clătiți, stergeți bine si montați-le la loc.
- Nu scufundați dispozitivul în apă sau în alte lichide.
- Nu plasați cafetiera în masina de spălat vase.

ÎNLĂTURAREA DEPUNERILOR DE CALCAR
- Curățați în mod regulat cafetiera de depuneri.
- Pentru îndepărtarea depunerilor utilizați soluții speciale, care pot fi găsite în rețeaua comercială si urmați cu strictețe indicațiile de pe ambalaj.
- După ce ați îndepărtat depunerile de calcar, clătiți bine cafetiera. Pentru aceasta turnați în rezervor apă curată si, fără să adăugați cafea, conectați dispozitivul. Repetați acest ciclu de câteva ori.
- Înlăturați depunerile de calcar nu mai rar de o data în 4-5 luni.

PĂSTRARE
- Înainte de punerea dispozitivului la păstrare, asigurați-vă că acesta este deconectat de la rețeaua electrică si s-a răcit complet.
- Păstrați dispozitivul într-un loc uscat si răcoros.

Caracteristici tehnice
Tensiunea de alimentare: 230 V ~ 50 Hz
Putere maximală: 500 W
Capacitate: 2 cesti

Producătorul îi rezervează dreptul de a schimba caracteristicile aparatelor fără anunțare prealabilă.

Termenul a produsului - 5 ani.

Garanție
În legătură cu oferirea garanției pentru produsul dat, rugăm să Vă adresați la distribuitorul regional sau la compania, unde a fost procurat produsul dat. Serviciul de garanție se realizează cu condiția prezentării bonului de plată sau a oricărui alt document financiar, care confirmă cumpărarea produsului dat.

Acest produs corespunde cerințelor EMC, întocmite în conformitate cu Directiva 89/336/EEC i Directiva cu privire la electrosecuritate/joasă tensiune (73/23 EEC).

ČESKÝ

KÁVOVAR
POPIS
1. Víko nádrže pro vodu
2. Indikátor práce
3. Přepínač napájení «I»/«0»
4. Značka maximálního úrovně vody «MAX»
5. Rezervoár na vodu
6. Filtr na kávu
7. Držák filtru
8. Podstavec na šálky
9. Šálky
10. Odměrní lžíce

INSTRUKCE PRO EKSPLOATACI

BEZPEČNOSTNÍ OPATŘENÍ
Pozorně pročtete tuto instrukcí před provozováním přístrojí, zachovejte jí, použijte později jako informační materiál.
- Síťová šňůra zaopatřený v «evrovidlicí» ;zapojujte její do zásuvky, obsahující spolehlivý kontakt uzemnění.
- V zamezení rizika vzniku požáru nepoužívejte mezikusů při připojení přístroje k elektrické zásuvce.
- Špatné zacházení s kávovarem může přivést k jeho poškození, nanést hmotnou škodu i udělat škodu zdraví uživatele.
- V zamezení úderu elektrického proudu a zhroucení přístroje, použijte jen to příslušenství, které jsou součástí dodávky.
- Sledíte, aby hladina vody v kávovaru ne byla pod minimální značkou a nad maximální značkou.
- Nepoužívejte kávovaru vně prostorů.
- Dejte pozor, jestli vedle fungujícího přístroje jsou děti nebo lidi s omezenými možnostmi.
- Před zapojením kávovaru se přesvědčte, že napětí v síti odpovídá pracovnímu napětí přístroje.
- Ne berte za kávovar mokrým rukama.
- Nastavujte kávovar na suchý rovný povrch. Ne stavte její na horký povrch nebo nablízku zdrojů tepla (elektrický sporák atd.), a také vedle záclony nebo pod přístřešek police.
- V zamezení získání spálenin ne týkejte se teplých povrchů kávovaru.
- Ne spouštějte kávovar bez vody.
- Pro vaření kávy použijte je jen chladnou vodu.
- Zapínejte kávovar jen při nastavených šálkách na kávu.
- Nikdy ne nenechávejte zapjatý přístroj bez dozoru.
- Pokud vybavení ne používá se, vždy odpojuje jeho od elektrické síti.
- Ne ponořujte přístroj i síťovou šňůru do vody nebo dalších kapalin.
- Sledíte za tím, aby přívodní šňůra ne týkala se ostrých krajů i teplých povrchů.
- Odpojujte přístroj od síti, pokud vy jeho ne používáte nebo před čištěním.
- Při odpojení přístroje od elektrické síti berte za vidlici síťové šňůry, ale ne natahujte za síťovou šňůru.
- Před přípravou každé nove dávky kávy odpojujte kávovar neméně na 5 minut pro její ochlazení.
- Vždy odpojujte vybavení od síti před doplněním mleté kávy do filtru.
- Nepoužívejte vybavení s poškozenou šňůrou i vidlici, po pádu nebo s jinými defekty. Pro opravu přístroje se obracejte v nejbližší autorizované servisní středisko.
- Předepsané vybavení ne slouží pro použití děti i lidi s omezenými možnostmi, pokud jen jim ne dané, tváří, odpovídající za jich bezpečnost, vyhovující i jasný jim předpisy o bezpečném používání vybavení i těch nebezpečí, které mohou vznikat při jeho nesprávném používání.
- Ne dovolujte děti využívat vybavení jako hračku.
- Kávovar určený jen pro domácnostní aplikaci.

PŘÍPRAVA DO PRÁCE
- Vyndejte přístroj z adjustace.
- Před přípravou kávy vykonejte 2-3 cyklů vaření, používajíc jen vodu, ne zasýpajíc kávu do filtru.
- Odemkněte víko (1) i nalijte vodu do nádržky (5), vložte na plochu (8) , šálky na kávu vložte vidlice síťové šňůry do zásuvky i zapněte kávovar, ustaviv vypínač napájení (3) v polohu « I », přitom vzplane indikátor práce (2).
- Poté co v nádržce nezůstane vody, vypnete kávovar, ustavením vypínače (3) do polohy « 0 ».
- Dejte zařízení vychladnout během 5 minut i sceďte vodu z šálků.
  Opakujte úkon 2-3 krát. Kávovar hotový k použití.

PŘÍPRAVA KÁVY
Proces připravování kávy spočívá v propouštění horké vody pod tlakem páry přes mletou kávu. To je přidává nápojům neopakovatelní vůně i výrazný vkus. Vkus hotového nápoje záleží od kvality základního zboží, proto doporučuje se využít dobře opékané i čerstvě mleté zrna kávy.
- Odemkněte víko rezervoáru (1) i naplníte rezervoár (5) do předepsaného úrovní chladnou vodou.
- Vyndejte držák filtru (7), lehce stisknuv její odshora a potáhnuv směrem do sebe.
- Přesvědčte, že filtr (6) vložený do držáku (7).
- Měřicí lžíci (10) nasypte požadované množství mleté kávy do filtru (6), srovnejte jí, ale ne udupejte, vložte držák filtru (7) na místo.
- Uzavřete víko rezervoáru (1).
- Nastavte šálky (9) na podstavec (8).
- Vložte vidlici síťové šňůry v zásuvku.
- Zapněte kávovar, ustaviv vypínač (3) v polohu «I», přitom vzplane světelný indikátor (2), i kávovar načne pracovat.
- Kdy celá voda projde přes filtr, vypnete kávovar ustavením vypínače (3) do polohy «0».

Pozor!
Během přípravy kávy voda pod tlakem páry propouští se přes mletou kávu, proto nesmí se vyndávat držák filtru (7) a vytahovat filtr (6).

ČIŠTĚNÍ A OBSLUHA
- Vždy odpojujte přístroj od elektrické síti před čištěním.
- Dejte kávovaru plně vychladnout i propasírujte zevnější povrch suchou měkkou látkou.
- Pro odstranění znečištění použijte měkkých čisticích prostředků, nepoužívejte kovové kartáče i brousicí mycí prostředky.
- Promyjte všichni snímatelní části horkou vodou s pracím prostředkem, opláchnete, propasírujte do sucha i vložte na místo.
- Ne ponořujte kávovar ve vodu nebo další kapaliny.
- Ne stavte kávovar v myčku pro nádobí.
- Pravidelně čeřte kávovar od usazenin.
- Pro odstranění usazenin použijte doporučené prostředky, které lze si pořídí v obchodních centrech, i přísně následujte směrnicím na jejich adjustaci.
- Za odstranění usazenin pečlivě vyslaďte kávovar. Proto naplníte nádržce čistou vodou a ne zasýpajíc kávu, zapněte přístroj. Opakujte cyklus několikrát.
- Provádíte odstranění usazenin nejméně raz v 4-5 měsíců.

USCHOVÁNÍ
- Předtím, jak uklidit přístroj na uschování, přesvědčte se, že on odpojený od síti a úplně chladný.
- Chraňte přístroj v suchém chladném místě.

Technické charakteristiky
Napětí napájení:230 v ~ 50 Hz
Nejvyšší výkon: 500 W
Kapacita: 2 šálků

Výrobce si vyhrazuje právo měnit technické charakteristiky přístrojů bez předchozího upozornění.

Životnost přístroje - 5 roku

Záruka
Podrobné záruční podmínky poskytne prodejce přístroje. Při uplatňování nároků během záruční lhůty je třeba předložit doklad o zakoupení výrobku.

Tento výrobek odpovídá požadavkům na elektromagnetickou kompatibilitu, stanoveným direktivou 89/336/EEC a předpisem 73/23/EEC Evropské komise o nízkonapěťových přístrojích.

УКРАЇНЬСКИЙ

КАВОВАРКА

ОПИС
1. Кришка резервуару для води
2. Індикатор роботи
3. Вимикач живлення “I”/”0”
4. Оцінка максимального рівня води “MAX”
5. Резервуар для води
6. Фільтр для кави
7. Тримач фільтра
8. Підставка для чашок
9. Чашки
10. Мірна ложка

ІНСТРУКЦІЯ З ЕКСПЛУАТАЦІЇ

ЗАХОДИ БЕЗПЕКИ
Уважно перечитайте цю інструкцію перш ніж користуватися приладом, збережіть її та використовуйте у подальшому в якості довідкового матеріалу.
- Мережний шнур оснащений «євровилкою»; вмикайте її в розетку, яка має надійний контакт заземлення.
- Задля уникнення ризику виникнення пожежі не використовуйте перехідники при підключенні приладу до електричної розетки.
- Неправильне поводження з кавоваркою може призвести до її виходу з ладу, завдати матеріальний збиток та вчинити шкоду здоров’ю користувача.
- Задля уникнення ураження електричним струмом та поломок приладу використовуйте лише ті приладдя, що входять до комплекту поставки.
- Пильнуйте, щоб рівень води у кавоварці не був нижче мінімальної позначки та вище максимальної позначки.
- Не використовуйте кавоварку поза приміщеннями.
- Будьте особливо уважними, якщо поруч з працюючим приладом знаходяться діти або особи з обмеженими можливостями.
- Перед увімкненням кавоварки переконайтесь, що напруга в мережі відповідає робочій напрузі приладу.
- Не беріться за кавоварку вологими руками
- Встановлюйте кавоварку на сухій, рівній поверхні. Не ставте її на гарячі поверхні або поблизу джерел тепла (електрична плита та ін.), а також поруч із занавісками або під навісними полицями.
- Задля уникнення отримання опіків не торкайтесь гарячих поверхонь кавоварки.
- Не вмикайте кавоварку без води.
- Для варки кави використовуйте тільки холодну воду.
- Вмикайте кавоварку лише при встановленій колбі для кави.
- Ніколи не залишайте увімкнений прилад без нагляду.
- Якщо пристрій не використовується, завжди від’єднуйте його від електромережі.
- Не занурюйте прилад та мережний шнур у воду або інші рідини.
- Пильнуйте за тим, щоб шнур живлення не торкався гострих країв та гарячих поверхонь.
- Відключайте прилад від мережі, якщо ви їм не користуєтесь або перед чищенням.
- При від’єднанні приладу від електромережі, беріться за вилку мережного шнуру, а не тягніть за мережний шнур.
- Перед приготуванням кожної нової порції кави відключайте кавоварку не менше ніж на 5 хвилин, для її охолодження.
- Завжди вимикайте прилад від електричної мережі перш ніж додавати мелену каву у фільтр.
- Не використовуйте пристрій з пошкодженим мережним шнуром і вилкою, після падіння або з іншими несправностями. Для ремонту приладу звертайтесь до найближчого авторизованого сервісного центру.
- Цей пристрій не призначений для користування дітьми та людьми з обмеженими можливостями, якщо тільки особою, яка відповідає за їх безпеку, їм не надані відповідні та зрозумілі для них інструкції щодо безпечного користування пристроєм та тих небезпеках, що можуть виникнути в разі його неправильного використання.
- Не дозволяйте дітям використовувати пристрій в якості іграшки.
- Кавоварка призначена тільки для побутового застосування.

ПІДГОТОВКА ДО РОБОТИ
- Дістаньте прилад з упаковки.
- Перед приготуванням кави, проведіть 2-3 цикливаріння, використовуючи тільки воду, не засипаючи каву у фільтр.
- Відкрийте кришку (1) і налийте воду в резервуар (5), встановіть на підставку (8) чашки для кави, вставте вилку мережного шнуру в розетку і увімкніть кавоварку, встановивши вимикач живлення (3) в положення «I», при цьому увімкнеться індикатор роботи (2).
- Після того, як в резервуарі не залишиться води, вимкніть кавоварку, встановивши вимикач (3) в положення «0».
- Дайте приладу охолонути протягом 5 хвилин і вилийте воду з чашок.
  Повторіть процедуру 2-3 рази. Кавоварка готова до використання.

ПРИГОТУВАННЯ КАВИ
Процес приготування кави полягає в пропусканні гарячої води під тиском пари через мелену каву. Це придає напою неповторного аромату і яскраво вираженого смаку. Смак готового напою залежить від якості вихідного продукту, тому рекомендується використовувати добре просмажені та свіжомелені зерна кави.
- Відкрийте кришку резервуару для води (1) та наповніть резервуар (5) до потрібного рівня холодною водою.
- Вийміть тримач фільтру (7), злегка натиснувши на нього зверху та потягнувши у напрямку до себе.
- Переконайтесь, що фільтр (6) вставлений в тримач (7).
- . Мірною ложкою (9) насипте необхідну кількість меленої кави у фільтр (3), розрівняйте її, але не втрамбовуйте, вставте тримач фільтра (7) на місце.
- Закрийте кришку резервуару (1).
- Встановіть чашки (9) на підставку (8).
- Вставте вилку мережного шнуру в розетку.
- Увімкніть кавоварку, перевівши вимикач (3) в положення «I», при цьому загориться світловий індикатор (2), та кавоварка почне працювати.
- Коли вся вода пройде через фільтр, вимкніть кавоварку, встановивши вимикач (3) в положення «0».

Увага!
Під час приготування кави вода під тиском пари проходить через мелену каву, тому забороняється виймати тримач фільтру (7) та діставати фільтр (6).

ЧИЩЕННЯ ТА ДОГЛЯД
- Завжди від’єднуйте прилад від електромережі перед чищенням.
- Дайте кавоварці повністю охолонути і протріть зовнішні поверхні сухою м’якою тканиною.
- Для видалення забруднень використовуйте м’які засоби для чищення, не використовуйте металеві щітки і абразивні засоби для миття.
- Промийте всі знімні частини гарячою водою з нейтральним засобом для миття, сполосніть, протріть досуха і встановіть на місце.
- Не занурюйте кавоварку у воду або інші рідини.
- Не кладіть кавоварку в посудомийну машину.

ВИДАЛЕННЯ НАКИПУ
- Регулярно очищуйте кавоварку від накипу.
- Для видалення накипу використовуйте рекомендовані засоби, які можна придбати в торговій мережі, і суворо дотримуйтесь вказівок на їх упаковці.
- Після видалення накипу ретельно промийте кавоварку. Для цього залийте в резервуар чисту воду і, не засипаючи кави, увімкніть прилад. Повторіть цикл кілька разів.
- Здійсніть видалення накипу не рідше, ніж раз на 4-5 місяців.

ЗБЕРІГАННЯ
- Перш ніж прибрати прилад на зберігання переконайтесь, що він від’єднаний від електромережі та повністю охолонув.
- Зберігайте прилад в сухому прохолодному місці.

Технічні характеристики
Напруга живлення: 230 В ~ 50 Гц
Максимальна потужність: 500 Вт
Об’єм води: 2 чашки

Виробник залишає за собою право змінювати характеристики приладів без попереднього повідомлення.

Термін служби приладу – 5 роки.

Гарантія
Докладні умови гарантії можна отримати в дилера, що продав дану апаратуру. При пред’явленні будь-якої претензії протягом терміну дії даної гарантії варто пред’явити чек або квитанцію про покупку.

Даний виріб відповідає вимогам до електромагнітної сумісності, що пред’являються директивою 89/336/ЄЕС Ради Європи й розпорядженням 73/23 ЄЕС по низьковольтних апаратурах.

БЕЛАРУСКІ

КАВАВАРКА

АПІСАННЕ
1. Вечка рэзервуара для вады
2. Індыкатар працы
3. Выключальнік сілкавання “I”/”0”
4. Адзнака максімальнага ўзроўня вады “MAX”
5. Рэзервуар для вады
6. Фільтр для кавы
7. Трымальнік фільтра
8. Падстаўка для кубкаў
9. Кубкі
10. Мерная лыжка

КІРАЎНІЦТВА ПА ЭКСПЛУАТАЦЫІ

МЕРЫ БЯСПЕКІ
Ўважліва прачытайце дадзенае кіраўніцтва перад эксплуатацыяй прыбора, захаваеце яго, выкарыстоўвайце ў далейшым у якасці даведкавага матэрыялу.
- Сеткавы шнур забяспечаны "еўравілкай"; уключайце яе ў разетку, якая мае надзейны кантакт зазямлення.
- У пазбяганне рызыкі ўзнікнення пажару не выкарыстоўвайце пераходнікі пры падлучэнні прыбора да электрычнай разеткі.
- Няправільны зварот з кававаркай можа прывесці да яе паломкі, вырабіць матэрыяльную шкоду і прычыніць шкоду здароўю карыстача.
- У пазбяганне паразы электрычным токам і паломак прыбора, выкарыстоўвайце толькі тое прыладдзе, якое ўваходзяць у камплект пастаўкі.
- Сачыце, каб узровень вады ў кававарцы не быў ніжэй мінімальнай адзнакі і вышэй максімальнай адзнакі.
- Не выкарыстоўвайце кававарку па-за памяшканнямі.
- Будзьце асабліва ўважлівыя, калі побач з працуючым прыборам знаходзяцца дзеці або людзі з абмежаванымі магчымасцямі.
- Перад уключэннем кававаркі пераканайцеся, што напруга ў сетцы адпавядае працоўнай напрузе прыбора.
- Не бярыцеся за кававарку мокрымі рукамі
- Усталёўвайце кававарку на сухой роўнай паверхні. Не стаўце яе на гарачыя паверхні ці зблізку крыніц цяпла (электрычная пліта і інш.), а таксама побач з фіранкамі ці пад навяснымі паліцамі.
- У пазбяганне атрымання апёкаў не дакранайцеся гарачых паверхняў кававаркі.
- Не ўключайце кававарку без вады.
- Для варэння кавы выкарыстоўвайце толькі халодную ваду.
- Уключайце кававарку толькі пры ўсталяваных кубках для кавы.
- Ніколі не пакідайце ўключаны прыбор без нагляду.
- Калі прылада не выкарыстоўваецца, заўсёды адключайце яе ад электрасеткі.
- Не апускайце прыбор і сеткавы шнур у ваду ці іншыя вадкасці.
- Сачыце за тым, каб шнур сілкавання не дакранаўся вострых беражкоў і гарачых паверхняў.
- Адключайце прыбор ад сеткі, калі вы ім не карыстаецеся ці перад чысткай.
- Пры адключэнні прыбора ад электрасеткі бярыцеся за вілку сеткавага шнура, а не цягніце за сеткавы шнур.
- Перад падрыхтоўкай кожнай новай порцыі кавы адключайце кававарку не менш чым на 5 хвілін, для яе астуджэння.
- Заўсёды адключайце прыбор ад электрычнай сеткі перад даданнем молатай кавы ў фільтр.
- Не выкарыстоўвайце прыладу з пашкоджаным сеткавым шнуром і вілкай, пасля падзення ці з іншымі няспраўнасцямі. Для рамонту прыбора звяртайцеся ў найбліжэйшы аўтарызаваны сэрвісны цэнтр.
- Дадзеная прылада не прызначана для выкарыстання дзецьмі і людзьмі з абмежаванымі магчымасцямі, калі толькі ім не дадзены, людзьмі, якія адказваюць за іх бяспеку, адпаведныя і зразумелыя ім інструкцыі пра бяспечнае карыстанне прыладай і тых небяспеках, якія могуць узнікаць пры яго няправільным карыстанні.
- Недазваляйцедзецямвыкарыстоўваць прыладу ў якасці цацкі.
- Кававарка прызначана толькі для побытавага выкарыстання.

ПАДРЫХТОЎКА ДА ПРАЦЫ
- Выміце прыбор з пакавання.
- Перад прыгатаваннем кавы правядзіце 2-3 цыклы варэння, выкарыстоўваючы толькі ваду, не засыпаючы кава ў фільтр.
- Адкрыйце накрыўку (1) і наліце ваду ў рэзервуар (5), усталюйце на падстаўку (8) кубкі для кавы, устаўце вілку сеткавага шнура ў разетку і ўключыце кававарку, усталяваўшы выключальнік сілкавання (3) у становішча “I”, пры гэтым загарыцца індыкатар працы (2).
- Пасля таго як у рэзервуары не застанецца вады, выключыце кававарку, усталяваўшы выключальнік (3) у становішча “0”.
- Дайце прыбору астыць на працягу 5 хвілін і выліце ваду з кубкаў.
- Паўтарыце працэдуру 2-3 разы. Кававарка гатовая да выкарыстання.

ПРЫГАТАВАННЕ КАВЫ
Працэс падрыхтоўкі кавы складаецца ў прапусканні гарачай вады пад ціскам пары праз молатую каву. Гэта надае напою непаўторны водар і ярка выяўлены смак. Смак гатовага напоя залежыць ад якасці зыходнага прадукта, таму рэкамендуецца выкарыстоўваць добра пражараныя і свежамолатае зерне кавы.
- Адкрыйце накрыўку рэзервуара для вады (1) і напоўніце рэзервуар (5) да патрэбнага ўзроўня халоднай вадой.
- Выміце трымальнік фільтра (7), злёгку націснуўшы на яго зверху і пацягнуўшы ў кірунку да сябе.
- Пераканайцеся, што фільтр (6) устаўлены ў трымальнік (7).
- Мернай лыжкай (10) насыпце неабходную колькасць молатай кавы ў фільтр (6), разраўнуйце яго, але не ўтрамбоўвайце, устаўце трымальнік фільтра (7) на месца.
- Зачыніце накрыўку рэзервуара (1).
- Усталюйце кубкі (9) на падстаўку (8).
- Устаўце вілку сеткавага шнура ў разетку.
- Уключыце кававарку, перавёўшы выключальнік (3) у становішча “I”, пры гэтым загарыцца светлавы індыкатар (2), і кававарка пачне працаваць.
- Калі ўся вада пройдзе праз фільтр, выключыце кававарку, усталяваўшы выключальнік (3) у становішча "0".

Увага!
Падчас падрыхтоўкі кавы вада пад ціскам пары праходзіць праз молатую каву, таму забараняецца вымаць трымальнік фільтра (7) і вымаць фільтр (6).

ЧЫСТКА І ДОГЛЯД
- Заўсёды адключайце прыбор ад электрасеткі перад чысткай.
- Дайце кававарцы цалкам астыць і працярыце вонкавыя паверхні сухой мяккай тканінай.
- Для выдалення забруджванняў выкарыстоўвайце мяккія чысцячыя сродкі, не выкарыстоўвайце металічныя шчоткі і абразіўныя мыйныя сродкі.
- Прамыйце ўсе здымныя часткі гарачай вадой з мыйным сродкам, спаласніце, працярыце насуха і ўсталюйце на месца.
- Не апускайце кававарку ў ваду ці іншыя вадкасці.
- Не змяшчайце кававарку ў посудамыйную машыну.

ВЫДАЛЕННЕ НАКІПУ
- Рэгулярна чысціце кававарку ад накіпу.
- Для выдалення накіпу выкарыстоўвайце рэкамендаваныя сродкі, якія можна набыць у гандлёвай сетцы, і строга выконвайце ўказанні на іх пакаванні.
- Пасля выдалення накіпу старанна прамыйце кававарку. Для гэтага заліце ў рэзервуар чыстую ваду і, не засыпаючы каву, уключыце прыбор. Паўтарыце цыкл некалькі разоў.
- Выдаляйце накіп не радзей чым раз у 4-5 месяцаў.

ЗАХОЎВАННЕ
- Перад тым, як прыбраць прыбор на захоўванне, пераканайцеся, што ён адключаны ад электрасеткі і цалкам астыў.
- Захоўвайцеприборусухімпрахладным месцы.

Тэхнічныя характарыстыкі
Напружанне сілкавання: 230 У ~ 50 Гц
Максімальная магутнасць: 500 Вт
Ёмістасць: 2 кубкі

Вытворца пакідае за сабой права змяняць характарыстыкі прыбораў без папярэдняга паведамлення.

Тэрмін службы прыбора - 5 гады

Гарантыя
Падрабязнае апісанне умоў гарантыйнага абслугоўвання могут быць атрыманы у таго дылера, ў якога была набыта тэхніка. Пры звароце за гарантыйным абслугоўваннем абавязкова павінна быць прад'яўлена купчая альбо квітанцыя аб аплаце.

Дадзены выраб адпавядае патрабаванням ЕМС, якія выказаны ў дырэктыве ЕС 89/336/ЕЕС, і палажэнням закона аб прытрымліванні напружання (73/23 ЕС)

ЎЗБЕК

QAHVA QAYNATGICH

ASOSIY QISMLARI
1. Suv idish qopqog’i
2. Ishlayotganini ko’rsatish chirog’i
3. Ishlatish tugmasi «I»/«0»
4. Suv miqdori haddi ko’rsatgichi «MAX»
5. Suv idishi
6. Qahva filtri
7. Filtr tutgichi
8. Finjon qo’yiladigan patnis
9. Finjon
10. O’lchov qoshig’i

ISHLATISH QOIDALARI
XAVFSIZLIK QOIDALARI
Jihozni ishlatishdan oldin ushbu qo’llanmani diqqat bilan o’qib chiqing, keyinchalik kerak bo’lganda o’qish uchun saqlab olib qo’ying.
- Elektr shnuriga yevropa standartidagi vilka qo’yilgan, uni yerga tutashgan rozetkaga ulash kerak bo’ladi.
- Yong’in chiqmasligi uchun jihozni rozetkaga ulaganda o’tkazgich ishlatmang.
- Qahva qaynatgich noto’g’ri ishlatilganda buzilishi, ashyolarni shikastlantirishi, foydalanuvchining sog’lig’iga zarar yetkazishi mumkin.
- Tok urmasligi, jihoz buzilmasligi uchun faqat jihoz bilan qo’shib beriladigan vositalarni ishlating.
- Qahva qaynatgichdagi suv eng kam miqdor ko’rsatgichidan pastda va eng ko’p ko’rsatgichidan balandda bo’lmasligiga qarab turing.
- Qahva qaynatgichni xonadan tashqarida ishlatmang.
- Ishlayotgan jihoz yaqinida bolalar va imkoniyati cheklangan insonlar bo’lganida ayniqsa ehtiyot bo’ling.
- Qahva qaynatgichni ishlatishdan oldin jihoz ishlaydigan elektr quvvati elektr tarmog’idagi quvvatga mos kelishini tekshirib ko’ring.
- Qahva qaynatgichni xo’l qo’l bilan ushlamang.
- Qahva qaynatgichni tekis va qo’zg’olmaydigan joyga qo’ying. Uni issiq joyga yoki issiq chiqaradigan manbaalar (elektr plitasi va hk.) yaqiniga , shuningdek parda yoki osma jovonlar oldiga qo’ymang
- Kuyib qolmaslik uchun qahva qaynatgich issiq yuzalariga qo’l tekkizmang.
- Qahva qaynatgichni suvsiz ishlatmang.
- Qahva qaynatish uchun faqat sovuq suv ishlating.
- Faqat qahva solinadigan finjon qo’yilgandan keyingina qahva qaynatgichni ishlating.
- Ishlayotgan jihozni hech qachon qarovsiz qoldirmang.
- Jihoz ishlatilmayotganda uni albatta elektrdan uzib qo’ying.
- Jihozni yoki elektr shnurini suvga yoki boshqa suyuqlikka solmang.
- Elektr shnuri o’tkir qirralarga yoki issiq yuzalarga tegmasligiga qarab turing.
- Ishlatilmayotgan vaqtda yoki tozalashdan oldin jihozni elektrdan uzib qo’ying.
- Jihozni elektrdan uzganda shnuridan emas, vilkasidan ushlab chiqarib oling.
- Yana qahva damlashdan oldin jihoz sovushi uchun kamida 5 daqiqa o’tishi kerak.
- Filtrga maydalangan qahva solishdan oldin jihozni albatta elektrdan uzib qo’ying.
- Elektr shnuri, vilkasi shikastlangan, yerga tushib ketgan yoki boshqa nosozligi bor jihozni ishlatmang. Jihozni tuzattirish uchun vakolatli ustaxonalarga olib boring.
- Ushbu jihoz bolalar va imkoniyati cheklangan insonlar ishlatishi uchun mo’ljallanmagan, ularning xavfsizligi uchun javobgar shaxs ularga jihozni xavfsiz ishlatishni o’rgatgan va ushbu qoidalarga rioya etilmaganda qanday xavf bo’lishi mumkinligini tushuntirgan hollar budan mustasno qilinadi.
- Bolalar jihozni o’yinchoq qilib o’ynashlariga ruxsat bermang.
- Qahva qaynatgich faqat xonadon sharoitida ishlatish uchun mo’ljallangan.

ISHLASHGA TAYYORLASH
- Jihozni qutisidan chiqarib oling.
- Qahva damlashdan oldin filtrga qahva solmasdan 2-3 marta faqat suvning o’zini qaynatib oling.
- Qopqog’ini (1) oching, idishiga (5) suv soling, patnisga (8) qahva solinadigan finjonlarni qo’ying, elektr vilkasini rozetkaga ulang, ishlatish tugmasini (3) «I» holatiga o’tkazib qahva qaynatgichni ishlating, shunda ishlayotganini ko’rsatish chirog’i yonadi.
- Suv idishida suv qolmaganda ishlatish tugmasini (3) «0» holatiga o’tkazib qahva qaynatgichni o’chiring.
- Jihoz 5 daqiqa sovub turishi kerak, shundan so’ng finjonlardagi suvni to’kib tashlang. Shu ishni yana 2-3 marta qaytarish kerak bo’ladi. Shundan so’ng qahva qaynatgichni ishlatish mumkin.

QAHVA QAYNATISH
Qahva bug’ bosimi bilan qaynoq suv maydalangan qahvadan o’tkazib damlanadi. Shunda qahvaning mazasi juda o’ziga xos va xushbo’y bo’ladi. Damlangan qahvaning mazasi qahvaning sifatiga bog’liq, shuning uchun yaxshi qovurilgan va yangi maydalangan qahva donini ishlatishni tavsiya etamiz.
- Suv idishi qopqog’ini (1) oching, suv idishiga (5) kerakli miqdorga yetguncha sovuq suv soling.
- Filtr tutgichini (7) юqorisidan sal bosib, o’zingiz tomonga tortib chiqarib oling.
- Filtrni (6) tutgichga (7) qo’yilganini tekshirib ko’ring.
- O’lchov qoshig’ini (10) ishlatib filtrga (6) kerakli miqdorda qahva soling, qahvani tekislang, lekin zichlamang.
- Finjonlarni (9) patnisga (8) qo’ying.
- Elektr vilkasini rozetkaga ulang.
- Murvatini (3) «I» holatiga o’tkazib qahva qaynatgichni ishlating, shunda chirog’i yonib (2) qahva qaynatgich ishlay boshlaydi.
- Suvning hammasi filtrdan o’tkandan so’ng tugmasini (3) «0» holatiga o’tkazib qahva qaynatgichni o’chiring.

Diqqat!
– Qahva damlanayotganda suv bug’ bosimi bilan maydalangan qahvadan o’tadi, shuning uchun filtr tutgichi (7) bilan filtrning (6) o’zini chiqarib olish ta’qiqlanadi.

TOZALASH VA SAQLASH
- Tozalashdan oldin jihozni doyim elektrdan uzib qo’ying.
- Qahva qaynatgich sovushini kutib turing, so’ng korpusini quruq yumshoq mato bilan artib oling.
- Tozalash uchun yumshoq tozalash vositalarini ishlating, qirib tozalaydigan vositalar va metall cho’tkalarni ishlatmang.
- Yechiladigan qismlarini yuvish vositasini ishlatib issiq suvda yuvib oling, chaying, so’ng quriguncha artib olib joyiga olib qo’ying.
- Qahva qaynatgichni suvga yoki boshqa suyuqliklarga solmang.
- Qahva qaynatgichni idish yuvadigan mashinaga solmang.

QUYQANI TOZALASH
- Yig’ilgan quyqani vaqti-vaqti bilan tozalab turish kerak bo’ladi.
- Quyqani tozalash uchun do’konlarda sotiladigan tavsiya etiladigan vositalarni ishlatish kerak bo’ladi, qutisida aytilgan tavsiyalarga qat’iy amal qiling.
- Quyqa tozalangandan so’ng qahva qaynatgichni yaxshib yuvib tashlang. Buning uchun suv idishiga toza suv soling, qahva solmasdan jihozni ishlating. Shu ishni yana bir necha marta qaytaring.
- Har 4-5 oyda jihozdagi quyqani tozalab turish kerak bo’ladi.

SAQLASH QOIDALARI
- Jihozni olib qo’yishdan oldin elektrdan ajratilgani va to’liq sovuganini tekshirib ko’ring.
- Jihozni sovuq va quruq joyda saqlang.

Texnik xususiyatlari
Ishlashi uchun lozim bo’ladigan elektr kuchi: 230 V ~ 50 Hz
Maksimal quvvati: 500 W
Sig’imi: 2 finjon qahva

Ишлаб чиқарувчи олдиндан огоҳлантирмасдан жиҳоз хусусиятларини ўзгартириш ҳуқуқини сақлаб қолади.

Buyumning xizmat qilishining muddati - 5 yil

Кафолат шартлари
Ушбу жиҳозга кафолат бериш масаласида худудий дилер ёки ушбу жиҳоз харид қилинган компанияга мурожаат қилинг. Касса чеки ёки харидни тасдиқловчи бошқа бир молиявий ҳужжат кафолат хизматини бериш шарти ҳисобланади.

Ушбу жиҳоз 89/336/ЯЕС Кўрсатмаси асосида белгиланган ва Қувват кучини белгилаш Қонунида (73/23 ЕЭС) айтилган ЯХС талабларига мувофиқ келади.

MAXWELL

Инструкция по эксплуатации

RUS Инструкция по эксплуатации 2
GB Manual instruction 3
DE Die betriebsanweisung 4
KZ Пайдалану нұсқасы 5
RO Instrucțiune de exploatare 6
CZ Návod k použití 7
UA Інструкція з експлуатації 8
BEL Інструкцыя па эксплуатацыі 9
UZ Фойдаланиш қоидалари 10

Спасибо, что выбрали кофеварку Maxwell

КОФЕВАРКА
MW-1652

www.maxwell-products.com, www.maxwell-products.ru

GB
A production date of the item is indicated in the serial number on the technical data plate. A serial number is an eleven-unit number, with the first four figures indicating the production date. For example, serial number 0606xxxxxxx means that the item was manufactured in June (the sixth month) 2006.

DE
Das Produktionsdatum ist in der Seriennummer auf dem Schild mit technischen Eigenschaften dargestellt. Die Seriennummer stellt eine elfstellige Zahl dar, die ersten vier Zahlen bedeuten dabei das Produktionsdatum. Zum Beispiel bedeutet die Seriennummer 0606xxxxxxx, dass die Ware im Juni (der sechste Monat) 2006 hergestellt wurde.

RUS
Дата производства изделия указана в серийном номере на табличке с техническими данными. Серийный номер представляет собой одиннадцатизначное число, первые четыре цифры которого обозначают дату производства. Например, серийный номер 0606xxxxxxx означает, что изделие было произведено в июне (шестой месяц) 2006 года.

KZ
Бұйымның шығарылған мерзімі техникалық деректері бар кестедегі сериялық нөмірде көрсетілген. Сериялық нөмір он бір саннан тұрады, оның бірінші төрт саны шығару мерзімін білдіреді. Мысалы, сериялық нөмір 0606xxxxxxx болса, бұл бұйым 2006 жылдың маусым айында (алтыншы ай) жасалғанын білдіреді.

RO
Data fabricării este indicată în numărul de serie pe tabelul cu datele tehnice. Numărul de serie reprezintă un număr din unsprezece cifre, primele patru cifre indicînd data fabricării. De exemplu, dacă numărul de serie este 0606xxxxxxx, înseamnă că produsul dat a fost fabricat în iunie (luna a asea) 2006.

CZ
Datum výroby spotřebiče je uveden v sériovém čísle na výrobním štítku s technickými údaji. Sériové číslo je jedenáctimístní číslo, z nichž první čtyři číslice znamenají datum výroby. Například sériové číslo 0606xxxxxxx znamená, že spotřebič byl vyroben v červnu (šestý měsíc) roku 2006.

UA
Дата виробництва виробу вказана в серійному номері на табличці з технічними даними. Серійний номер представляє собою одинадцятизначне число, перші чотири цифри якого означають дату виробництва. Наприклад, серійний номер 0606xxxxxxx означає, що виріб був виготовлений в червні (шостий місяць) 2006 року.

BEL
Дата вытворчасці вырабу паказана ў серыйным нумары на таблічке з тэхнічнымі дадзенымі. Серыйны нумар прадстаўляе сабою адзінаццатае чысло, першыя чатыры лічбы якога абазначаюць дату вытворчасці. Напрыклад, серыйны нумар 0606xxxxxxx азначае, што выраб быў зроблен ў чэрвені (шосты месяц) 2006 года.

UZ
Жиҳоз ишлаб чиқарилган муддат техник хусусиятлар кўрсатилган лавҳачадаги серия рақамида кўрсатилган. Серия рақами ўн битта сондан иборат бўлиб уларнинг биринчи тўрттаси ишлаб чиқарилган вақтни ифода этади. Мисол учун 0606xxxxxxx серия рақами жиҳоз 2006 йилнинг июн ойида (олтинчи ойда) ишлаб чиқарилганлигини билдиради.