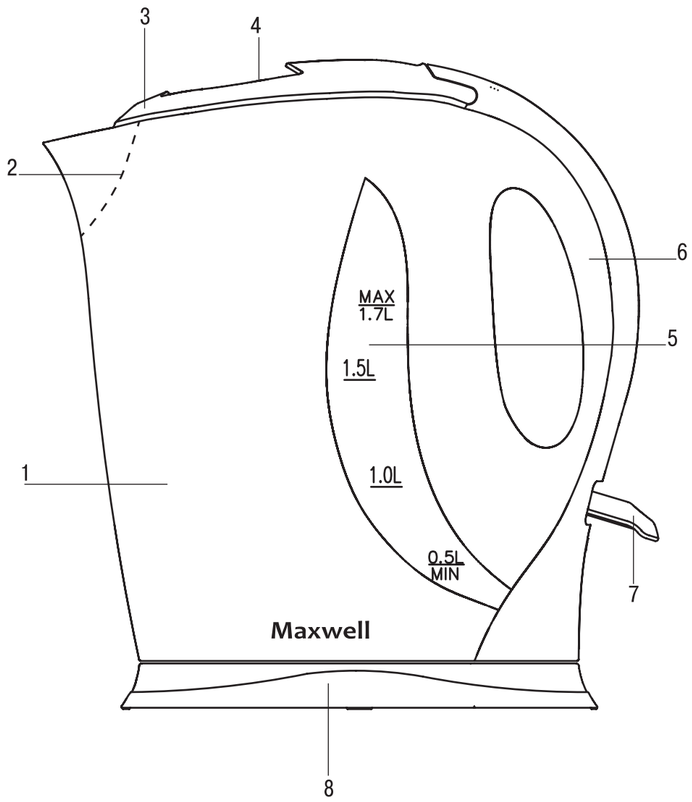

РУССКИЙ

ЭЛЕКТРИЧЕСКИЙ ПРИБОР БЫТОВОГО НАЗНАЧЕНИЯ ДЛЯ НАГРЕВАНИЯ ЖИДКОСТИ (ЧАЙНИК) MW-1062 G
Устройство предназначено только для кипячения воды.

ОПИСАНИЕ
1. Корпус
2. Сетчатый фильтр
3. Крышка
4. Углубление для открытия крышки
5. Шкала уровня воды
6. Ручка
7. Клавиша включения/выключения «0/I»
8. Подставка

ВНИМАНИЕ!
Для дополнительной защиты в цепи питания целесообразно установить устройство защитного отключения (УЗО) с номинальным током срабатывания, не превышающим 30 мА, для установки УЗО обратитесь к специалисту.

МЕРЫ БЕЗОПАСНОСТИ
Перед началом эксплуатации электроприбора внимательно прочитайте настоящее руководство и сохраните его для использования в качестве справочного материала.
Используйте устройство только по его прямому назначению, как изложено в данном руководстве. Неправильное обращение с прибором может привести к его поломке, причинению вреда пользователю или его имуществу.
- Используйте прибор строго по назначению в соответствии с руководством по эксплуатации.
- Убедитесь, что рабочее напряжение чайника соответствует напряжению электросети.
- Сетевой шнур снабжен «евровилкой»; включайте её в электрическую розетку, имеющую надёжный контакт заземления.
- Во избежание риска возникновения пожара не используйте переходники при подключении чайника к электрической розетке.
- Не используйте чайник в ванных комнатах. Не пользуйтесь им вблизи бассейнов или других ёмкостей, наполненных водой.
- Не используйте чайник в непосредственной близости от источников тепла или открытого пламени.
- Запрещается использовать чайник вне помещений.
- Не оставляйте включённый чайник без присмотра.
- Используйте чайник на ровной и устойчивой поверхности, не ставьте чайник на край стола.
- Перед включением убедитесь, что чайник установлен на подставке без перекосов.
- Используйте только ту подставку, которая входит в комплект поставки.
- Не допускайте, чтобы сетевой шнур свешивался со стола, а также следите, чтобы шнур не касался горячих поверхностей и острых кромок мебели. Длину сетевого шнура можно регулировать, наматывая его на подставку.
- Не прикасайтесь к сетевому шнуру и к вилке сетевого шнура мокрыми руками.
- Не включайте чайник без воды.
- Не наливайте воду в чайник, стоящий на подставке.
- Не используйте чайник без фильтра или с неплотно закрытой крышкой.
- Прежде чем открыть крышку, снимите чайник с подставки.
- Используйте чайник только для кипячения воды, запрещается подогревать или кипятить любые другие жидкости.
- Следите, чтобы уровень воды в чайнике был не ниже минимальной отметки «MIN» и не выше максимальной отметки «MAX». Если уровень воды будет выше максимальной отметки «MAX», кипящая вода может выплеснуться из чайника во время кипячения.
- Во избежание получения ожога горячим паром не наклоняйтесь над носиком работающего чайника.
- Запрещается открывать крышку чайника во время кипячения воды.
- Не прикасайтесь к горячим поверхностям чайника, беритесь только за ручку.
- Будьте осторожны при переносе чайника, наполненного кипятком.
- Запрещается снимать работающий чайник с подставки. Если возникла необходимость снять чайник, сначала отключите его, переведя клавишу включения/выключения в положение «0», и только после этого можно снять его с подставки.
- Отключайте чайник электрической сети перед чисткой или в том случае, если вы устройством не пользуетесь. Отключая устройство от электросети, никогда не дёргайте за сетевой шнур, возьмитесь за вилку сетевого шнура и аккуратно извлеките её из розетки.
- Во избежание удара электрическим током не погружайте устройство и подставку в воду или в любые другие жидкости.
- Не помещайте чайник и подставку в посудомоечную машину.
- Данное устройство не предназначено для использования детьми и людьми с ограниченными возможностями, если только лицом, отвечающим за их безопасность, не даны соответствующие и понятные им инструкции о безопасном пользовании устройством и тех опасностях, которые могут возникать при его неправильном использовании.
- Осуществляйте надзор за детьми, чтобы не допустить использования прибора в качестве игрушки.
- Из соображений безопасности детей не оставляйте полиэтиленовые пакеты, используемые в качестве упаковки, без присмотра.

Внимание! *Не разрешайте детям играть с полиэтиленовыми пакетами или упаковочной плёнкой.* **Опасность удушья!**
- Периодически проверяйте состояние сетевого шнура, вилки сетевого шнура и корпуса чайника.
- Не используйте устройство, если имеются повреждения сетевого шнура или вилки сетевого шнура, если чайник работает с перебоями, а также после его падения.
- Запрещается самостоятельно ремонтировать прибор. Не разбирайте прибор самостоятельно, при возникновении любых неисправностей, а также после падения устройства выключите прибор из электрической розетки и обратитесь в любой авторизованный (уполномоченный) сервисный центр по контактным адресам, указанным в гарантийном талоне и на сайте www.maxwell-products.ru.
- Перевозите устройство только в заводской упаковке.
- Храните устройство в местах, недоступных для детей и людей с ограниченными возможностями.

УСТРОЙСТВО ПРЕДНАЗНАЧЕНО ТОЛЬКО ДЛЯ БЫТОВОГО ИСПОЛЬЗОВАНИЯ В ЖИЛЫХ ПОМЕЩЕНИЯХ, ЗАПРЕЩАЕТСЯ КОММЕРЧЕСКОЕ ИСПОЛЬЗОВАНИЕ И ИСПОЛЬЗОВАНИЕ УСТРОЙСТВА В ПРОИЗВОДСТВЕННЫХ ЗОНАХ И РАБОЧИХ ПОМЕЩЕНИЯХ.

ПЕРЕД ПЕРВЫМ ИСПОЛЬЗОВАНИЕМ
После транспортировки или хранения устройства в холодных (зимних) условиях необходимо выдержать его при комнатной температуре не менее двух часов.
– Извлеките чайник из упаковки, удалите любые наклейки, мешающие работе устройства.
– Проверьте целостность устройства, при наличии повреждений не пользуйтесь устройством.
– Убедитесь, что рабочее напряжение устройства соответствует напряжению электрической сети.
– Вставьте вилку сетевого шнура в розетку.
– Для наполнения чайника водой снимите его с подставки (8).
– Откройте крышку чайника (3), потянув её на себя. Для этого используйте углубление в крышке (4).
– Наполните чайник водой до максимальной отметки «MAX» на шкале уровня воды (5), закройте крышку (3), установите чайник на подставку (8). Убедитесь, что крышка чайника (3) плотно закрыта.
– Для включения устройства переведите клавишу включения/выключения «0/I» (7) в положение «I», при этом загорится подсветка клавиши (7).
– Когда вода закипит, чайник автоматически отключится, подсветка выключится. Слейте воду и повторите процедуру кипячения воды 2-3 раза.

Примечание:
- *При использовании чайника убедитесь, что клавишу (7) вкл./выкл. не блокируют посторонние предметы, а крышка (3) плотно закрыта, в противном случае автоматическое отключение чайника будет невозможно.*
- *Перед снятием чайника с подставки убедитесь, что чайник отключён, а клавиша (7) вкл./выкл. находится в положении «0» .*

Внимание!
Чтобы избежать ожога горячим паром, не наклоняйтесь над носиком работающего чайника.

ИСПОЛЬЗОВАНИЕ
– Вставьте вилку сетевого шнура в электрическую розетку.
– Для наполнения чайника водой снимите его с подставки (8).
– Откройте крышку чайника (3), потянув её на себя. Для этого используйте углубление в крышке (4).
– Наполните чайник водой не ниже минимальной отметки «MIN» и не выше максимальной отметки «MAX».
– Закройте крышку (3) и установите наполненный чайник на подставку (8).
– Включите чайник, нажав на клавишу (7) «0/I», при этом загорится подсветка клавиши (7).
– Когда вода закипит, чайник автоматически отключится, подсветка клавиши (7) выключится.
– Снимая чайник с подставки (8), убедитесь, что он выключен, а клавиша (7) находится в положении «0».
– После отключения чайника подождите 10-20 секунд, после чего вы можете включить его для повторного кипячения воды.
– Если Вы случайно включили чайник, а уровень воды оказался ниже минимальной отметки, то сработает автоматическая защита нагревательного элемента, при этом чайник отключится. В этом случае снимите чайник с подставки (8), налейте холодной воды для охлаждения нагревательного элемента и сброса автоматической защиты. Через некоторое время прибор будет работать в нормальном режиме.

ЧИСТКА И УХОД
– Перед чисткой отключите устройство от электросети, слейте воду и дайте чайнику остыть.
– Протрите внешнюю поверхность чайника влажной тканью или губкой. Для удаления загрязнений используйте мягкие чистящие средства, не используйте металлические щётки и абразивные моющие средства.
– Не погружайте чайник и подставку в воду или в любые другие жидкости.
– Не помещайте чайник и подставку в посудомоечную машину.
– Регулярно очищайте сетчатый фильтр (2) от загрязнений. Откройте крышку чайника (3), используя углубление в крышке (4). Поверните чайник носиком к себе, захватите фильтр пальцами и извлеките его, подняв вверх. Аккуратно промойте фильтр под струёй воды, слегка почистив его мягкой щеткой. Установите фильтр в крепёжные пазы и нажмите на верхнюю часть фильтра до фиксации.

Удаление накипи
– Накипь, образующаяся внутри чайника, влияет на вкусовые качества воды, а также нарушает теплообмен между водой и нагревательным элементом.
– Для удаления накипи наполните чайник водой примерно на 75%, вскипятите воду. Оставшуюся четверть колбы заполните уксусным раствором (6-9%) и оставьте его в чайнике на ночь (приблизительно на 8 часов). Утром вылейте из чайника уксусную смесь и несколько раз ополосните колбу. Чтобы удалить остатки и запах уксуса, один-два раза вскипятите полный чайник с обычной водой. При необходимости повторите цикл очистки.
– Для удаления накипи можно использовать специальные средства, предназначенные для электрочайников.
– Регулярно очищайте чайник от накипи.

ХРАНЕНИЕ
– Прежде чем убрать устройство на длительное хранение, отключите его от электросети, слейте воду и дайте устройству остыть.
– Храните чайник в сухом прохладном месте, недоступном для детей.

КОМПЛЕКТ ПОСТАВКИ
Чайник с фильтром – 1 шт.
Подставка – 1 шт.
Инструкция – 1 шт.

ТЕХНИЧЕСКИЕ ХАРАКТЕРИСТИКИ
Электропитание: 220-240 В ~ 50/60 Гц
Мощность: 1850-2200 Вт
Максимальный объём воды: 1,7 л

Производитель оставляет за собой право изменять характеристики устройства без предварительного уведомления.

УТИЛИЗАЦИЯ
В целях защиты окружающей среды, после окончания срока службы прибора и элементов питания, не выбрасывайте их вместе с обычными бытовыми отходами, передайте прибор и элементы питания в специализированные пункты для дальнейшей утилизации.
Отходы, образующиеся при утилизации изделий, подлежат обязательному сбору с последующей утилизацией в установленном порядке.
Для получения дополнительной информации об утилизации данного продукта обратитесь в местный муниципалитет, службу утилизации бытовых отходов или в магазин, где Вы приобрели данный продукт.

Срок службы устройства – 3 года

Данное изделие соответствует всем требуемым европейским и российским стандартам безопасности и гигиены.

ИЗГОТОВИТЕЛЬ: СТАР ПЛЮС ЛИМИТЕД, ГОНКОНГ
АДРЕС: ОФ. БИ ЭНД СИ, 15-Й ЭТАЖ, 38 ХЁНГ ИП РОУД, ВОНГ ЧУК ХАНГ, ГОНКОНГ

ИНФОРМАЦИЯ ОБ ИМПОРТЕРЕ УКАЗАНА НА ИНДИВИДУАЛЬНОЙ УПАКОВКЕ. ИНФОРМАЦИЯ ОБ АВТОРИЗОВАННЫХ (УПОЛНОМОЧЕННЫХ) СЕРВИСНЫХ ЦЕНТРАХ УКАЗАНА В ГАРАНТИЙНОМ ТАЛОНЕ И НА САЙТЕ www.maxwell-products.ru

ЕДИНАЯ СПРАВОЧНАЯ СЛУЖБА: *+7 (495) 921-01-70*

СДЕЛАНО В КНР

ENGLISH

ELECTRIC APPLIANCE FOR HEATING LIQUIDS (KETTLE) MW-1062 G
The unit is intended only for water boiling.

DESCRIPTION
1. Body
2. Mesh filter
3. Lid
4. Lid opening hollow
5. Water level scale
6. Handle
7. On/Off button «0/I»
8. Base

ATTENTION!
For additional protection it is reasonable to install a residual current device (RCD) with nominal operation current not exceeding 30 mA. To install RCD, contact a specialist.

SAFETY MEASURES
Before using the unit, read this instruction manual carefully and keep it for future reference.
Use the unit for intended purposes only, as specified in this manual. Mishandling the unit can lead to its breakage and cause harm to the user or damage to his/her property.
- Use the unit for its intended purpose only and in strict accordance with the instruction manual.
- Make sure that your home mains voltage corresponds to the voltage specified on unit body.
- The power cord is equipped with a “euro plug”; plug it into the socket with reliable grounding contact.
- To avoid risk of fire, do not use adapters for connecting the kettle to the mains.
- Do not use the kettle in bathrooms. Do not use it near swimming pools or other containers filled with water.
- Do not use the kettle near heat sources and open flame.
- Do not use the kettle outdoors.
- Do not leave the operating kettle unattended.
- Place the kettle on a flat stable surface; do not place the kettle on the edge of the table.
- Before switching the kettle on, make sure that it is placed on the base evenly.
- Use only the base supplied with the unit.
- Do not let the power cord hang from the edge of the table and make sure it does not touch hot surfaces or sharp edges of furniture. You can adjust the power cord length, winding it around the base.
- Do not touch the power cord and power plug with wet hands.
- Do not switch the kettle on if it is empty.
- Do not fill the kettle with water when it is standing on the base.
- Do not use the kettle without the filter or if the lid is not closed tightly.
- Take the kettle off the base before opening the lid.
- Use the kettle only for water boiling; do not heat or boil any other liquids.
- Ensure that the water level in the kettle is not below the minimal mark «MIN» and not above the maximal mark «MAX». If the water level exceeds the maximal mark «MAX», boiling water can splash out of the kettle during boiling.
- To avoid scalding by hot steam, do not bend over the kettle spout while it is operating.
- Do not open the kettle lid while water boiling.
- Do not touch hot surfaces of the kettle; take it only by the handle.
- Be careful while carrying the kettle filled with boiling water.
- Do not remove the operating kettle from the base. If you need to take the kettle off, switch it off at first by setting the on/off button to the position «0»; only then you may remove it from the base.
- Unplug the kettle before cleaning or when you are not using it. Never pull the power cord when disconnecting the unit from the mains, take the power plug and carefully remove it from the mains socket.
- To avoid electric shock, do not immerse the unit and base into water or any other liquids.
- Do not wash the kettle and base in a dishwashing machine.
- This unit is not intended for usage by children or disabled persons unless they are given all the necessary and understandable instructions by a person who is responsible for their safety on safety measures and information about danger that can be caused by improper usage of the unit.
- Do not leave children unattended to prevent using the unit as a toy.
- For children safety reasons do not leave polyethylene bags used as packaging unattended.

Attention! *Do not allow children to play with polyethylene bags or packaging film.* **Danger of suffocation!**
- Check the power cord and the power plug and the kettle body integrity periodically.
- Never use the unit if the power cord or the power plug is damaged, if the kettle works improperly or after it was dropped.
- Do not attempt to repair the unit. Do not disassemble the unit by yourself, if any malfunction is detected or after it was dropped, unplug the unit and apply to any authorized service center from the contact address list given in the warranty certificate and on the website www.maxwell-products.ru.
- Transport the unit in the original package only.
- Keep the unit out of reach of children and disabled persons.

THE UNIT IS INTENDED FOR HOUSEHOLD USE ONLY, ITS COMMERCIAL USAGE AND USAGE IN PRODUCTION AREAS AND WORK SPACES IS PROHIBITED.

BEFORE USING THE UNIT FOR THE FIRST TIME
After unit transportation or storage under cold (winter) conditions, it is necessary to keep it for at least two hours at room temperature before switching on.
– Unpack the kettle, remove any stickers that can prevent unit operation.
– Check the unit for damages, do not use it in case of damages.
– Make sure that the unit operating voltage corresponds to the voltage of your mains.
– Insert the power plug into the mains socket.
– To fill the kettle with water, take it off the base (8).
– Open the kettle lid (3) by pulling it towards you. To do this use the hollow (4) in the lid.
– Fill the kettle with water up to the maximal mark «MAX» on the water level scale (5), close the lid (3) and place the kettle on the base (8). Make sure that the kettle lid (3) is closed tightly.
– To switch the unit on set the on/off button (7) «0/I» to the position «I», the illumination of the on/off button (7) will light up.
– Once water starts boiling, the kettle will be switched off automatically, the illumination will go out. Pour water out and repeat the water boiling procedure 2-3 times.

Note:
- *Before using the kettle make sure that the on/off button (7) is not blocked by any foreign objects, and the lid (3) is tightly closed, otherwise auto switch off of kettle is not possible.*
- *Before removing the kettle from the base make sure that the kettle is switched off and the on/off button (7) is in position “0”.*

Attention!
To avoid scalding by hot steam, do not bend over the kettle spout while it is operating.

USAGE
– Insert the power plug into the mains socket.
– To fill the kettle with water, take it off the base (8).
– Open the kettle lid (3) by pulling it towards you. Use the indentation (4) in the lid.
– Fill the kettle with water not below the minimal mark «MIN» and not above the maximal mark «MAX».
– Close the lid (3) and put the full kettle on the base (8).
– Switch the kettle on by pressing the “0/I” button (7), the illumination of the button (7) will light up.
– Once water starts boiling, the kettle will be switched off automatically and the illumination of the button (7) will go out.
– When removing the kettle from the base (8), make sure that it is switched off and the button (7) is in the «0» position.
– After switching the kettle off, wait for 10-20 seconds, then you can switch it on again for re-boiling.
– If you have accidentally switched the kettle on, but the water level appeared to be below the minimal mark, the automatic heating element protection will be on and the kettle will be switched off automatically. In this case remove the kettle from the base (8) and fill it with cold water to cool down the heating element and reset the automatic protection. After a while the unit will operate in normal mode.

CLEANING AND CARE
– Before cleaning, disconnect the unit from the mains, pour out water and let the kettle cool down.
– Wipe the outer surface of the kettle with a damp cloth or a sponge. Use soft detergents to remove dirt; do not use metal brushes and abrasive detergents.
– Do not immerse the kettle and base into water or any other liquids.
– Do not wash the kettle and base in a dishwashing machine.
– Regularly clean the mesh filter (2) from obstruction. Open the kettle lid (3) using the indentation (4) in it. Place the kettle so that the spout is turned towards you, take the filter with your fingers and remove it by pulling upwards. Carefully wash the filter under a water jet after having slightly cleaned it with a soft brush. Install the filter into the fastening slots and press the upper part of the filter until clamping.

Descaling
– Scale, appearing inside the kettle, influences the water taste and disturbs the heat exchange between water and the heating element.
– To remove scale, fill the kettle with water by about 75% and then boil the water up. Fill the remaining quarter of the flask with vinegar solution (6-9%) and leave it in the kettle overnight (for approximately 8 hours). In the morning pour the vinegar mixture out and rinse the flask several times. To remove the remaining vinegar and its smell, boil the kettle filled with ordinary water once or twice. Repeat the cleaning cycle if necessary.
– You can use special detergents for electric kettles to remove scale.
– Clean the kettle from scale regularly.

STORAGE
– Before taking the unit away for long storage, unplug it, pour out water and let the unit cool down.
– Keep the kettle away from children in a dry cool place.

DELIVERY SET
Kettle with filter – 1 pc.
Base – 1 pc.
Instruction manual – 1 pc.

TECHNICAL SPECIFICATIONS
Power supply: 220-240 V ~ 50/60 Hz
Power: 1850-2200 W
Maximal water capacity: 1.7 L

The manufacturer preserves the right to change the specifications of the unit without a preliminary notification.

RECYCLING
For environment protection do not throw out the unit and the batteries with usual household waste after its service life expiration; apply to the specialized center for further recycling.
The waste generated during the disposal of the unit is subject to mandatory collection and consequent disposal in the prescribed manner.
For further information about recycling of this product apply to a local municipal administration, a disposal service or to the shop where you purchased this product.

Unit operating life is 3 years

Guarantee
Details regarding guarantee conditions can be obtained from the dealer from whom the appliance was purchased. The bill of sale or receipt must be produced when making any claim under the terms of this guarantee.

This product conforms to the EMC Directive 2014/30/EU and to the Low Voltage Directive 2014/35/EU.

IM MW-1062.indd 1
08.11.2017 14:49:13

ҚАЗАҚША

СУ ҚАЙНАТУҒА АРНАЛҒАН ЭЛЕКТРҚҰРЫЛҒЫСЫ (ШӘЙНЕК) MW-1062 G
Құрылғы тек су қайнатуға арналған.

СИПАТТАМАСЫ
1. Корпусы
2. Торлы сүзгі
3. Қақпақ
4. Қақпақты ашуға арналған ойық
5. Су деңгейінің шкаласы
6. Тұтқа
7. «0/I» іске қосу/ажырату батырмасы
8. Тұғыр

НАЗАР АУДАРЫҢЫЗ!
Қосымша қорғаныс үшін қоректену тізбегінде номиналды іске қосылу тоғы 30 мА аспайтын қорғаныстық сөндіру құрылғысын (ҚСҚ) орнатқан жөн, ҚСҚ орнату үшін маманға жүгініңіз.

ҚАУІПСІЗДІК ШАРАЛАРЫ
Электр аспабын пайдалану алдында берілген нұсқаулықты зейін қойып оқып шығыңыз, және оны келешекте анықтамалық мәлімет ретінде пайдалану үшін сақтап қойыңыз.
Құрылғыны осы нұсқаулықта баяндалғандай тікелей мақсаты бойынша ғана пайдаланыңыз. Приборды дұрыс қолданбау оның бұзылуына және пайдаланушыға немесе оның мүлкіне зиян келтіруге әкеп соғуы мүмкін.
- Құрылғыны нұсқаулыққа сәйкес тікелей міндеті бойынша ғана пайдаланыңыз.
- Құрылғының жұмыс кернеуі желідегі кернеуге сәйкес болуына көз жеткізіңіз.
- Желілік шнур «евроашамен» жабдықталған; оны жерге сенімді қосылған байланысы бар электр розеткасына қосыңыз.
- Өрт туындауы қатерінің алдын алу үшін, шайнекті электр розеткасына қосқанда жалғастырғыш тетікті қолданбаңыз.
- Шайнекті жұынатын бөлмеде қолданбаңыз. Оны сумен толтырылған хауыздардың немесе басқа сыйымдылықтардың қасында пайдаланбаңыз.
- Шайнекті жылу көздері немес ашық жалынға тікелей жақын жерде қолданбаңыз.
- Шайнекті бөлмеден тыс жерде қолдануға тыйым салынады.
- Қосулы шайнекті қараусыз қалдырмаңыз.
- Шайнекті тегіс және қозғалмайтын жерде пайдаланыңыз, шайнекті столдың шетіне қоймаңыз.
- Шайнекті қосар алдында, оның тұғырда дұрыс тұрғанын тексеріп алыңыз.
- Жеткізілім жиынтығына енетін сүйемелді ғана қолданыңыз.
- Желілік шнурдың үстелден салбырап тұруын, сондай-ақ істық беттерге және жиһаздың өткір жиектеріне тиюін болдырмаңыз. Желілік баудың ұзындығын тұғырға орап реттеуге болады.
- Желілік бауды және желілік баудың айғыртетігін сулы қолмен ұстамаңыз.
- Су құйылмаған шайнекті қоспаңыз.
- Сүйемелде тұрған шайнекке су құйманыз.
- Шайнекті сүзгішсіз немесе толық жабылмаған қақпақпен пайдаланбаңыз.
- Қақпақты ашу алдында, шайнекті тіреуден шешіңіз.
- Шайнекті су қайнатуға ғана қолданыңыз, басқа кез-келген сұйықтықтарды жылытуға немесе қайнатуға тыйым салынады.
- Шайнектегі судың деңгейі «MIN» минималды белгісінен төмен және «MAX» максималды белгіден жоғары болмауын қадағалаңыз. «MAX» максималды деңгейден асып кеткен жағдайда қайнап жатқан су қайнау кезінде төгілп кетуі мүмкін.
- Суды қайнату кезінде істық буға күйіп қалмау үшін жұмыс істеп тұрған шайнектің шүмегіне төнбеңіз.
- Суды қайнатқанда қақпақты ашпаңыз.
- Шайнектің істық беттеріне қол тигізбеңіз, сабынан ғана ұстаңыз.
- Қайнаған су толтырылған шайнекті алып жүргенде абайлаңыз.
- Жұмыс жасап тұрған шайнекті сүйемелден алуға тыйым салынады. Егер шайнекті шешу қажеттілігі туындаса, қосу/ажырату пернені «0» күйіне ауыстырып, оны сөндіріңіз, ал содан кейін тіреуден шешіңіз.
- Егер сіз құрылғыны пайдаланбасаңыз немесе тазалау алдында оны желіден ажыратыңыз. Құрылғыны электр желісінен ажыратып жатқанда оны желілік шнурынан тартпаңыз, желілік шнурдың ашасынан ұстап, оны розеткадан мұқият алып шығыңыз.
- Электр тоғы соғуын болдырмас үшін, құрылғы мен сүйемелді суға немесе өзге кез-келген сұйықтықтарға батырмаңыз.
- Құрылғыны және тұғырықты ыдыс жуғыш машинаға салмаңыз.
- Балалардың және мүмкіндігі шектеулі адамдардың қауіпсіздігі үшін жауап беретін тұлғамен оларға құрылғыны қауіпсіз пайдалану туралы және оны дұрыс пайдаланбаған кезде пайда болатын қауіптер туралы сөйкес және түсінікті нұсқаулықтар берілген болмаса, берілген құрылғы олардың пайдалануына арналмаған.
- Балалар приборды ойыншық ретінде пайдаланбас үшін оларды қадағалап отырыңыз.
- Балалардың қауіпсіздігін қамтамасыз ету мақсатында қаптама ретінде пайдаланылатын полиэтилен қапшықтарды қараусыз қалдырмаңыз.

Назар аударыңыз! *Балаларға полиэтилен пакеттермен немесе қаптама үлдірмен ойнауға рұқсат бермеңіз.* **Тұншығу қаупі!**
- Желілік шнуды және желілік шнур ашасын уақытылы тексеріп отырыңыз.
- Құрылғының желілік шнуры немесе желілік шнур ашасы бүлінген болса, құрылғы дұрыс жұмыс істемей тұрса, сондай-ақ ол құлаған болса, онда құрылғыны пайдаланбаңыз.
- Аспапты өз бетімен жөндеуге тыйым салынады. Өздігіңізден құрылғыны бөлшектемеңіз, кез келген ақау шыққан жағдайда, сондай-ақ құрылғы құлаған жағдайда құрылғыны розеткадан алып тастаңыз да, байланысу мекенжайлары бойынша кеңілдеме талонында көрсетілген кез келген авторланған (уәкілетті) сервистік орталыққа, және www.maxwell-products.ru сайтына жүгініңіз.
- Құрылғыны тек зауыттық қаптамасында тасымалдаңыз.
- Құрылғыны балалар және мүмкіндігі шектеулі адамдардың қолы жетпейтін жерде сақтаңыз.

ҚҰРЫЛҒЫ ТҰРҒЫН ПАНАЖАЙЛАРДА ТҰРМЫСТЫҚ ПАЙДАЛАНУ ҮШІН АРНАЛҒАН, ҚҰРЫЛҒЫНЫ КОММЕРЦИЯЛЫҚ ПАЙДАЛАНУ ЖӘНЕ ӨНДІРІСТІК АЙМАҚТАР МЕН ЖҰМЫС ПАНАЖАЙЛАРЫНДА ПАЙДАЛАНУҒА ТЫЙЫМ САЛЫНАДЫ.

АЛҒАШ ПАЙДАЛАНАР АЛДЫНДА
Құрылғыны суық жағдайда (қыста) тасымалдаған немесе сақтағаннан кейін бөлме температурасында екі сағаттан кем емес уақыт ұстау керек.
– Шайнекті орамасынан алып шығыңыз, құрылғы жұмысына бөгет болатын кез-келген жапсырманы жұлып тастаңыз.
– Құрылғының бүтіндігін тексеріңіз, бүлінген жерлері болған кезде құрылғыны пайдаланбаңыз.
– Құрылғының жұмыс кернеуі электрлік желі кернеуіне сәйкес келетіндігіне көз жеткізіңіз.
– Желілік баудың айыртетігін ашалыққа салыңыз.
– Шайнекті суға толтыру үшін оны тұғырдан (8) алып қойыңыз.
– Шайнек қақпағын (3) тартып ашыңыз. Ол үшін қақпақ ойығынан (4) ұстаңыз.
– Шайнекті су деңгейі бағанының «MAX» максималды белгісіне дейін (5) сумен толтырыңыз, қақпақты (3) жабыңыз, шайнекті тіреуге (8) орнатыңыз. Шайнектің қақпағы (3) тығыз жабылғанын тексеріңіз.
– Құрылғыны қосу үшін қосу/ажырату пернесін «0/I» (7) «I» күйіне келтіріңіз, осы кезде перне (7) жарығы жанады.
– Су қайнаған кезде шайнек автоматты сөнеді, жарығы сөніп қалады. Суды төгіп тастаңыз да, су қайнату процедурасын 2-3 рет қайталаңыз.

Ескерту:
- *Шайнекті пайдаланған кезде, іске қос./сөнд. батырмасын (7) бөтен заттар бөгеттеп тұрмағанына, ал қақпақ (3) тығыз жабылғанына көз жеткізіңіз, кері жағдайда шайнектің автоматты сөнуі мүмкін болмайды.*
- *Шайнекті тұғырдан шешіп алмас бұрын, шайнектің ажыратылып тұрғанын, ал қосу/өшіру пернесінің (7) «0» күйде тұрғанын тексеріп алыңыз.*

Назар аударыңыз!
Ыстық буға күйіп қалмас үшін жұмыс істеп тұрған шәйнектің шүмегінің үстіне еңкеймеңіз.

ПАЙДАЛАНУ
– Желілік шнурдың ашасын электр розеткасына сұғыңыз.
– Шайнекті суға толтыру үшін оны тұғырдан (8) алып қойыңыз.
– Шайнек қақпағын (3) тартып ашыңыз. Ол үшін қақпақ ойығынан (4) ұстаңыз.
– Шайнекке суды «MIN» минималды белгісінен төмен емес және «MAX» максималды белгіден асырмай құйыңыз.
– Қақпақты (3) жабыңыз, толтырылған шайнекті тіреуге (8) орнатыңыз.
– «0/I» пернесін (7) басып шайнекті қосыңыз, сол кезде батырманың (7) көмескілеуі жанады.
– Су қайнаған кезде шайнек автоматты түрде ажыратылады, перне (7) жарығы өшеді.
– Шайнекті тіреуден (8) шешіп алмас бұрын, шәйнектің ажыратылып тұрғанын, пернесінің (7) «0» күйде тұрғанын тексеріп алыңыз.
– Шайнек сөнгеннен кейін 10-20 секунд күтіңіз, осыдан кейін шайнекті суды қайта қайнату үшін қайтадан қоса аласыз.
– Су деңгейі минималды белгіден төмен тұрған шайнекті кездейсоқ қосып қалсаңыз, қыздырғыш элементтің автоматты қорғанысы іске қосылып, шайнек ажыратылады. Бұл кезде тұғырдағы (8) шайнекті алып, қыздырғыш элементті суытып, автоматты қорғанысты қалыпқа келтіру үшін суық су құйыңыз. Біраз уақыт өткен соң прибор қалыпты жағдайда жұмыс істейтін болады.

ТАЗАРТУ ЖӘНЕ КҮТІМІ
– Тазарту алдында құрылғыны электр желісінен ажыратыңыз, суды құйып алыңыз да, шайнекті суытып қойыңыз.
– Шайнектің сыртқы бетін ылғалды матамен немесе губкамен сүртіңіз. Кірді кетіру үшін жұмсақ тазартқыш заттарды пайдаланыңыз, металдан жасалған қылшақтарды және қажайтын жуғыш заттарды пайдаланбаңыз.
– Шайнекті және сүйемелді суға немесе өзге кез-келген сұйықтықтарға батырмаңыз.
– Құрылғыны және тұғырықты ыдыс жуғыш машинаға салмаңыз.
– Торлы сүзгіні (2) үнемі кірден тазартып отырыңыз. Шайнек қақпағын (3) ойықтан (4) ұстап ашыңыз. Шайнекті өзіңізге қаратып, сүзгіні саусақпен ұстап тұрып, жоғары көтеріп шығарып алыңыз. Сүзгішті жұмсақ қылшақпен сәл тазалап, ағын сумен абайлап жуыңыз. Сүзгіні бекітілетін кертікке салып, үстінен бекітілгеншe басыңыз.

Қақты кетіру
– Шайнектің ішінде түзілетін қақ, судың дәмдік сапасына әсер етеді, сондай-ақ су мен қыздырғыш элементтің арасындағы жылу алмасуды бұзады.
– Қақ алып тастау үшін шәйнектің шамамен 75% сумен толтырыңыз сосын ысығанға дейін жеткізіңіз. колбасының қалған ширегін сірке су ерітіндісімен (6-9%) толтырыңыз және шәйнекті түнге қалдырыңыз (шамамен 8 сағат). Таңертең шайнектегі сірке суы қоспасын төгіңіз және колбасыны бірнеше рет шайыңыз. Шайнекті бір немесе екі рет көдімгі сумен толтырып қайнатыңыз, осылай сірке суының және оның исінің қалдықтарын шайғеңізден кетіресіз. Қажет болғанда тазарту рәсімін қайталаңыз.
– Қақты жою үшін электршайнектерге арналған арнайы заттарды пайдалануға болады.
– Шайнекті үнемі қақтан тазалап отырыңыз.

САҚТАЛУЫ
– Құрылғыны ұзақ уақыт бойы сақтауға алып қоймас бұрын, оны электр желіден ажыратыңыз, суын төгіңіз және құрылғыны суытып қойыңыз.
– Шайнекті құрғақ, салқын, балалардың қолдары жетпейтін жерде сақтаңыз.

ЖЕТКІЗУ ЖИЫНТЫҒЫ
Сүзгіші бар шайнек – 1 дн.
Тұғыр – 1 дн.
Нұсқаулық – 1 дн.

ТЕХНИКАЛЫҚ СИПАТТАМАЛАР
Электрқорегі: 220-240 В ~ 50/60 Гц
Қуаты: 1850-2200 Вт
Судың барынша жоғары көлемі: 1,7 л

Өндіруші аспаптың сипаттамаларын алдын-ала хабаралаусыз өзгертуге құқықты сақтайды.

ҚАЙТА ӨҢДЕУ

Қоршаған ортаны қорғау мақсатында, аспаптың және қоректендіру элементтерінің қызмет ету мерзімі аяқталғаннан кейін, оларды дәстүрлі тұрмыстық қалдықтармен бірге тастамаңыз, аспап пен қоректендіру элементтерін келесі қайта өңдеу үшін арнайы пункттерге өткізіңіз.
Бұйымдарды қайта өңдеу кезінде пайда болатын қалдықтар белгіленген тәртіп бойынша келесі қайта өңделетін міндетті жинауға жатады.
Берілген өнімді қайта өңдеу туралы қосымша ақпаратты алу үшін жергілікті муниципалитетке, тұрмыстық қалдықтарды қайта өңдеу қызметіне немесе берілген өнімді Сіз сатып алған дүкенге хабарласыңыз.

Құрылғының қызмет ету мерзімі – 3 жыл

Гарантиялық міндеттілігі
Гарантиялық жағдайдағы қаралып жатқан бөлшектер дилерден тек сатып алынған адамға ғана беріледі. Осы гарантиялық міндеттілігіндегі шағымдалған жағдайда төлеген чек немесе квитанциясын көрсетуі қажет.

ЕАС

УКРАЇНСЬКА

ЕЛЕКТРОПРИЛАД ДЛЯ НАГРІВАННЯ РІДИНИ (ЧАЙНИК) MW-1062 G
Пристрій призначений лише для кип'ятіння води.

ОПИС
1. Корпус
2. Сітчастий фільтр
3. Кришка
4. Поглиблення для відкриття кришки
5. Шкала рівня води
6. Ручка
7. Клавіша вмикання/вимкнення «0/I»
8. Підставка

УВАГА!
Для додаткового захисту в ланцюзі живлення доцільно встановити пристрій захисного відключення (ПЗВ) з номінальним струмом спрацьовування, що не перевищує 30 мА, для установки ПЗВ зверніться до фахівця.

ЗАХОДИ БЕЗПЕКИ
Перед початком експлуатації електроприладу уважно прочитайте це керівництво з експлуатації і збережіть його для використання як довідковий матеріал.
Використовуйте пристрій лише по його прямому призначенню, як викладено в цьому керівництві. Неправильне поводження з приладом може привести до його поломки, спричинення шкоди користувачеві або його майну.
- Використовуйте прилад строго за призначенням відповідно до інструкції по експлуатації..
- Переконайтеся, що робоча напруга чайника відповідає напрузі електромережі.
- Мережевий шнур забезпечений «євро вилкою»; включайте її в розетку, що має надійний контакт заземлення.
- Щоб уникнути ризику виникнення пожежі не використовуйте перехідники при підключенні чайника до електричної розетки.
- Не використовуйте чайник у ванних кімнатах. Не користуйтеся їм поблизу басейнів або інших ємкостей, наповнених водою.
- Не використовуйте чайник у безпосередній близькості від джерел тепла або відкритого полум'я.
- Забороняється використовувати чайник поза приміщеннями.
- Не залишайте включений чайник без нагляду.
- Використовуйте чайник на рівній і стійкій поверхні, не ставте чайник на край столу.
- Перед включенням переконайтеся, що чайник встановлений на підставці без перекосів.
- Використовуйте тільки підставку, що входить в комплект постачання.
- Не допускайте, щоб мережний шнур звисав зі столу, а також наглядайте, щоб шнур не торкався гарячих поверхонь та гострих кромок меблів. Довжину мережевого шнура можна регулювати, намотуючи його на підставку.
- Не беріться мокрими руками за мережевий шнур або за вилку мережевого шнура.
- Не вмикайте чайник без води.
- Не наливайте воду в чайник, що стоїть на підставці.
- Не використовуйте чайник без фільтра або з нещільно закритою кришкою.
- Перш ніж відкрити кришку, зніміть чайник з підставки.
- Використовуйте чайник тільки для кип'ятіння води, забороняється підігрівати або кип'ятити будь-які інші рідини.
- Слідкуйте, щоб рівень води в чайнику не був нижче мінімальної позначки «MIN» і вище максимальної позначки «MAX». Якщо рівень води буде вище максимальної відмітки «MAX», кипляча вода може виплеснутися з чайника під час кип'ятіння.
- Щоб уникнути отримання опіку гарячим паром не нахиляйтеся над носиком працюючого чайника.
- Забороняється відкривати кришку чайника під час кип'ятіння води.
- Не торкайтеся до гарячих поверхонь чайника, беріться тільки за ручку.
- Будьте обережні при перенесенні чайника, наповненого окропом.
- Забороняється знімати чайник з підставки. Якщо виникла необхідність зняти чайник, спочатку відключіть його, перевівши клавішу вмикання/вимкнення в положення «0», і лише після цього можна зняти його з підставки.
- Вимикайте чайник з електричної мережі перед чищенням, або у тому випадку, якщо ви пристроєм не користуєтеся. Вимикаючи пристрій з електромережі, ніколи не смикайте за мережевий шнур, візьміться за вилку мережевого шнура і акуратно витягніть її з розетки.
- Щоб уникнути удару електричним струмом не занурюйте чайник і його підставку у воду або будь-які інші рідини.
- Не кладіть чайник та підставку в посудомийну машину.
- Цей прилад не призначений для використання дітьми та людьми з обмеженими можливостями, якщо тільки особою, яка відповідає за їх безпеку, їм не дано відповідні і зрозумілі інструкції про безпечне користування приладом і тієї небезпеки, яка може виникати при його неправильному використанні.
- Здійснюйте нагляд за дітьми, щоб не допустити використання приладу в якості іграшки.
- З міркувань безпеки дітей не залишайте поліетиленові пакети, використовувані в якості упаковки, без нагляду.

Увага! *Не дозволяйте дітям грати з поліетиленовими пакетами або пакувальною плівкою.* **Небезпека ядухи!**
- Періодично перевіряйте стан мережевого шнура, вилки мережевого шнура та корпусу чайника.
- Не використовуйте пристрій, якщо пошкоджений мережевий шнур або вилка мережевого шнура, якщо чайник працює з перебоями, а також після його падіння.
- Забороняється самостійно ремонтувати пристрій. Не розбирайте пристрій самостійно, при виникненні будь-яких несправностей, а також після падіння пристрою вимкніть пристрій з електричної розетки та зверніться до будь-якого авторизованого (уповноваженого) сервісного центру за контактними адресами, вказаними у гарантійному талоні та на сайті www.maxwell-products.ru.
- Перевозьте пристрій лише в заводській упаковці.
- Зберігайте пристрій у місцях, недоступних для дітей і людей з обмеженими можливостями.

ПРИСТРІЙ ПРИЗНАЧЕНИЙ ТІЛЬКИ ДЛЯ ПОБУТОВОГО ВИКОРИСТАННЯ У ЖИТЛОВИХ ПРИМІЩЕННЯХ, ЗАБОРОНЯЄТЬСЯ КОМЕРЦІЙНЕ ВИКОРИСТАННЯ ТА ВИКОРИСТАННЯ ПРИСТРОЮ У ВИРОБНИЧИХ ЗОНАХ ТА РОБОЧИХ ПРИМІЩЕННЯХ.

ПЕРЕД ПЕРШИМ ВИКОРИСТАННЯМ
Після транспортування або зберігання пристрою в холодних (зимових) умовах необхідно витримати його при кімнатній температурі не менше двох годин.
– Вийміть чайник з упаковки, видалите будь-які наклейки, що заважають роботі пристрою.
– Перевірте цілісність пристрою, за наявності пошкоджень не користуйтеся пристроєм.
– Переконайтеся, що робоча напруга пристрою відповідає напрузі електричної мережі.
– Вставте вилку мережного шнура в розетку.
– Для наповнення чайника водою зніміть його з підставки (8).
– Відкрийте кришку чайника (3), потягнув її на себе. Для цього використовуйте поглиблення в кришці (4).
– Наповніть чайник водою до максимальної позначки «MAX» на шкалі рівня води (5), закрийте кришку (3), встановіть чайник на підставку (8). Переконайтеся, що кришка чайника (3) щільно закрита.
– Для включення пристрою переведіть клавішу вмикання/вимкнення «0/I» (7) в положення «I», при цьому загориться підсвічування клавіші (7).
– Коли вода закипить, чайник автоматично відключиться, підсвічування вимкнеться. Злийте воду і повторіть процедуру кип'ятіння води 2-3 рази.

Примітка:
- *При використанні чайника переконайтеся, що клавішу (7) вмк./вимк. не блокують сторонні предмети, а кришка (3) щільно закрита, в іншому випадку автоматичне відключення чайника буде неможливе.*
- *Перед зняттям чайника з підставки переконайтеся, що чайник відключений, а клавіша (7) вкл./вимк. знаходиться в положенні «0».*

Увага!
Щоб уникнути отримання опіку гарячим паром не нахиляйтеся над носиком працюючого чайника.

ВИКОРИСТАННЯ
– Вставте вилку мережевого шнура в електричну розетку.
– Для наповнення чайника водою зніміть його з підставки (8).
– Відкрийте кришку чайника (3), потягнув її на себе. Для цього використовуйте поглиблення в кришці (4).
– Наповніть чайник водою не нижче мінімальної позначки «MIN» і вище максимальної позначки «MAX».
– Закрийте кришку (3) і встановіть наповнений чайник на підставку (8).
– Увімкніть чайник, натиснувши на клавішу (7) «0/I», при цьому засвітиться підсвічування клавіші (7).
– Коли вода закипить, чайник автоматично відключиться, при цьому підсвічування клавіші (7) вимикається.
– Знімаючи чайник з підставки (8), переконайтеся, що він вимкнений, а клавіша (7) знаходиться в положенні «0».
– Після відключення чайника зачекайте 10-20 секунд, після чого ви можете знову вмикати його для повторного кип'ятіння води.
– Якщо Ви випадково включили чайник, а рівень води виявився нижчим за мінімальну відмітку, то спрацює автоматичний захист нагрівального елементу, при цьому чайник відключиться. У цьому випадку зніміть чайник з підставки (8), налийте холодної води для охолодження нагрівального елементу і скидання автоматичного захисту. Через деякий час прилад буде працювати в нормальному режимі.

ЧИЩЕННЯ ТА ДОГЛЯД
– Перед чищенням відключіть пристрій від мережі, злийте воду і дайте чайнику охолонути.
– Протріть зовнішню поверхню чайника вологою тканиною або губкою. Для видалення забруднень використовуйте м'які чистячи засоби, не використовуйте металеві щітки і абразивні миючі засоби.
– Не занурюйте чайник та підставку у воду або будь-які інші рідини.
– Не кладіть чайник та підставку в посудомийну машину.
– Регулярно очищайте сітчастий фільтр (2) чайника від забруднень. Відкрийте кришку чайника (3), використовуючи поглиблення в кришці (4). Поверніть чайник носиком до себе, захопіть фільтр пальцями і витягніть його, піднявши вгору. Акуратно промийте фільтр під струменем води, злегка почистивши його м'якою щіткою. Встановіть фільтр в кріпильні пази і натисніть на верхню частину фільтру до фіксації.

Видалення накипу
– Накип, що утворюється всередині чайника, впливає на смакові якості води, а також порушує теплообмін між водою і нагрівальним елементом.
– Для усунення накипу наповніть чайник водою приблизно на 75%, скип'ятіть воду. Залишившуюся чверть колби заповніть оцтовим розчином (6-9%) і залиште чайник на ніч (приблизно на 8 годин). Уранці вилийте з чайника оцтову суміш та декілька разів сполосніть колбу. Щоб видалити залишки та запах оцту, один-два рази скип'ятіть повний чайник зі звичайною водою. При необхідності повторіть цикл очищення.
– Для видалення накипу можна використовувати спеціальні засоби, призначені для електрочайників.
– Регулярно очищайте чайник від накипу.

ЗБЕРІГАННЯ
– Перш ніж забрати пристрій на тривале зберігання, вимкніть його з електромережі, злийте воду і дайте пристрою остигнути.
– Зберігайте пристрій в сухому прохолодному місці, недоступному для дітей.

КОМПЛЕКТ ПОСТАЧАННЯ
Чайник з фільтром - 1шт.
Підставка – 1шт.
Інструкція – 1 шт.

ТЕХНІЧНІ ХАРАКТЕРИСТИКИ
Електроживлення: 220-240 В ~ 50/60 Гц
Потужність: 1850-2200 Вт
Максимальний об'єм води: 1,7 л

Виробник залишає за собою право змінювати характеристики пристрою без попереднього повідомлення.

УТИЛІЗАЦІЯ

Для захисту навколишнього середовища після закінчення терміну служби пристрою та елементів живлення не викидайте їх разом з побутовими відходами, передайте пристрій та елементи живлення у спеціалізовані пункти для подальшої утилізації.
Відходи, що утворюються при утилізації виробів, підлягають обов'язковому збору з подальшою утилізацією установленим порядком. Для отримання додаткової інформації про утилізацію даного продукту зверніться до місцевого муніципалітету, служби утилізації побутових відходів або до крамниці, де Ви придбали цей продукт.

Термін служби приладу – 3 роки

Гарантія
Докладні умови гарантії можна отримати в дилера, що продав дану апаратуру. При пред'явленні будь-якої претензії протягом терміну дії даної гарантії варто пред'явити чек або квитанцію про покупку.

CE *Даний продукт відповідає вимогам Директиви 2014/30/ЄС щодо електромагнітної сумісності та Директиви 2014/35/ЄС щодо низьковольтного обладнання.*

Maxwell

моя первая любовь

Инструкция по эксплуатации

RUS Инструкция по эксплуатации 2
GB Manual instruction 3
KZ Пайдалану нұсқасы 4
UA Інструкція з експлуатації 5

Электрический прибор бытового назначения для нагревания жидкости (чайник) MW-1062 G

www.maxwell-products.com, www.maxwell-products.ru

RUS
Дата производства изделия указана в серийном номере на табличке с техническими данными. Серийный номер представляет собой одиннадцатизначное число, первые четыре цифры которого обозначают дату производства. Например, серийный номер 0606xxxxxxx означает, что изделие было произведено в июне (шестой месяц) 2006 года.

GB
A production date of the item is indicated in the serial number on the technical data plate. A serial number is an eleven-unit number, with the first four figures indicating the production date. For example, serial number 0606xxxxxxx means that the item was manufactured in June (the sixth month) 2006.

KZ
Бұйымның шығарылған мерзімі техникалық деректері бар кестедегі сериялық нөмірде көрсетілген. Сериялық нөмір он бір саннан тұрады, оның бірінші төрт саны шығару мерзімін білдіреді. Мысалы, сериялық нөмір 0606xxxxxxx болса, бұл бұйым 2006 жылдың маусым айында (алтыншы ай) жасалғанын білдіреді.

UA
Дата виробництва виробу вказана в серійному номері на табличці з технічними даними. Серійний номер представляє собою одинадцятизначне число, перші чотири цифри якого означають дату виробництва. Наприклад, серійний номер 0606xxxxxxx означає, що виріб був виготовлений в червні (шостий місяць) 2006 року.

ЗАПРЕЩЕНО УТИЛИЗИРОВАТЬ С БЫТОВЫМ МУСОРОМ. ОБРАТИТЕСЬ НА СООТВЕТСТВУЮЩИЙ ПУНКТ ПЕРЕРАБОТКИ ЭЛЕКТРИЧЕСКОГО И ЭЛЕКТРОННОГО ОБОРУДОВАНИЯ.

IM MW-1062.indd 2 08.11.2017 14:49:14